SEA-DOO

2001

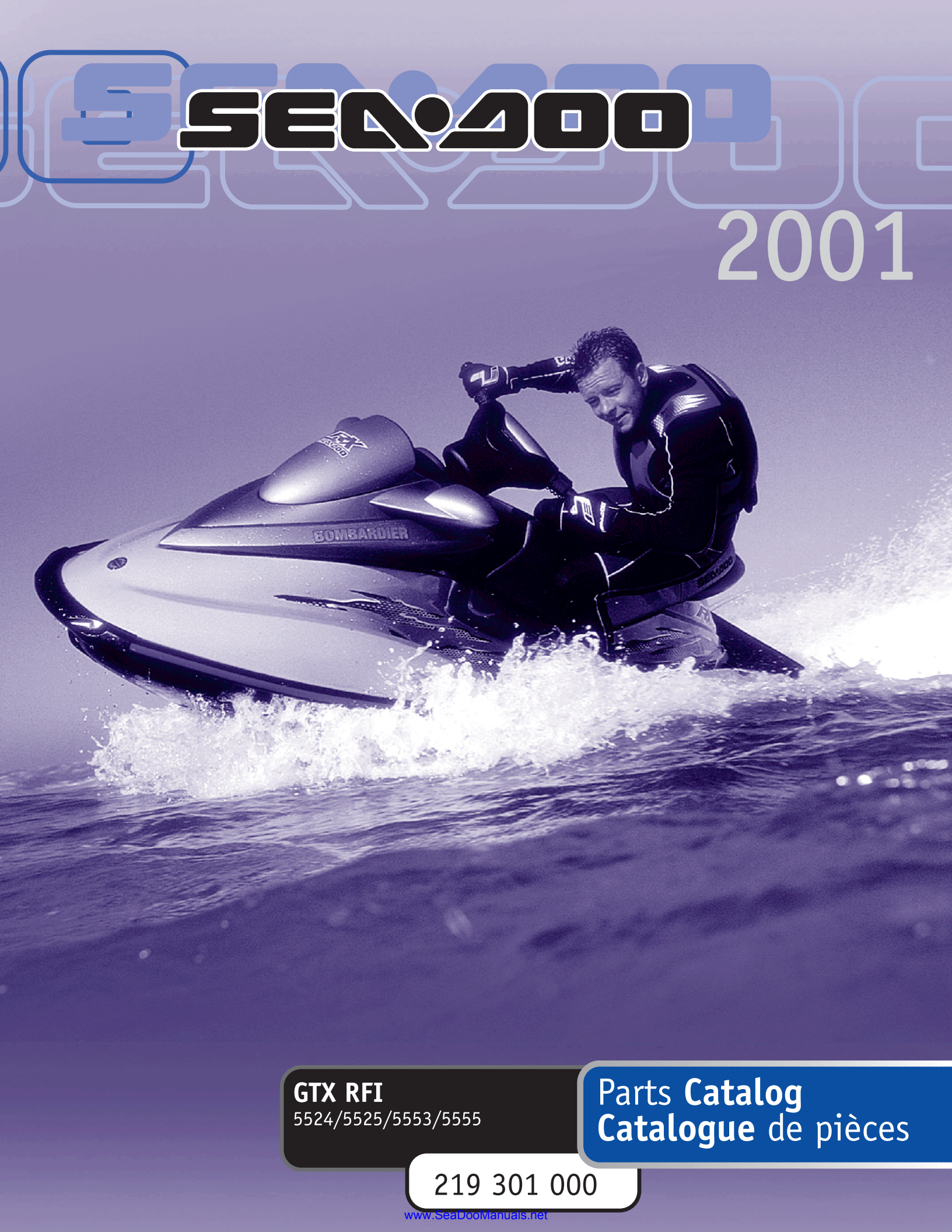

GTX RFI
5524/5525/5553/5555

Parts **Catalog**
Catalogue de pièces

219 301 000

www.SeaDooManuals.net

PARTS CATALOG

CATALOGUE DE PIÈCES

2001

5524/5525 GTX RFI

(GOLD / BAJA)

5553/5555 GTX RFI

(GREEN/VERT)

◆ WARNING

For user safety, Rotax engines designed for watercrafts must not be used to power products other than Sea-Doo watercrafts

Bombardier Inc. and its subsidiaries denies any responsibility for any usage other than the one prescribed.
Dealers that do not follow this practice may be financially liable should injury occur.
Bombardier Inc. reserves the right at any time to discontinue or change specifications, designs, features, models or equipment without incurring obligation.

◆ AVERTISSEMENT

Pour la sécurité des utilisateurs, les moteurs Rotax conçus pour les motomarines Sea-Doo ne doivent pas être utilisés pour des fins autres que de faire fonctionner les motomarines Sea-Doo.

Bombardier Inc. et ses filiales se dégagent de toute responsabilité pouvant découler des utilisations autres que celle prescrite.
Les concessionnaires qui ne se conforment pas à cet avis peuvent être tenus responsables financièrement advenant des blessures.
Bombardier Inc. se réserve le droit d'effectuer des changements dans le dessin et les caractéristiques de ses véhicules et/ou d'y effectuer des apports ou des améliorations, cela sans s'engager d'aucune façon à effectuer lesdites opérations sur les véhicules déjà fabriqués.

SCP-0105

www.SeaDooManuals.net

PARTS CATALOG / CATALOGUE DE PIÈCES

The illustrations figuring in this parts catalog show typical construction of the different assemblies and, in all cases, may not reproduce the full detail or exact shape of the parts shown. However, they represent parts which have the same or similar function.

Les illustrations contenues dans ce catalogue indiquent la disposition des pièces les unes par rapport aux autres. Il est donc possible qu'elles ne rendent pas compte de la forme exacte de ces pièces ainsi que de leurs détails de fabrication. Ces illustrations ont pour but d'identifier des pièces qui remplissent la même fonction ou une fonction identique.

SYMBOLS USED IN THIS CATALOG

@	In «Quantity» column means «Use as Required».
Opt	In «Quantity» column means «Optional».
N	In «Numerical» column means «New Parts».
— XXX —	Parts marked with «XXX» are not available as spare parts.
-	A **bold** description indicates that several parts are included in this item.
-	Parts identified with an «i», an «E» or a «C» indicate they are part of the **«i»**, **«E»** or **«C»** *Gasket Set*.

SYMBOLES UTILISÉS DANS CE CATALOGUE

@	Dans la colonne «Quantité» signifie «Au besoin».
Opt	Dans la colonne «Quantité» signifie «En option».
N	Dans la colonne «Numérique» signifie «Nouvelle pièce».
— XXX —	Les articles marqués d'un «XXX» ne sont pas disponibles comme pièces de remplacement.
-	Une description en caractère **gras** signifie qu'il y a plus d'une pièce dans cet item.
-	Les pièces identifiées d'un «i», d'un «E» ou d'un «C» indiquent qu'elles font parties de *l'ensemble de joint d'étanchéité* **«i»**, **«E»** ou **«C»** correspondant.

SEA-DOO 2001	
Sea-Doo Model/ Modèle Sea-Doo	**Rotax Engine Type/ Type de moteur Rotax**
GTX RFI	«787»

		Vehicle Codification/ Code du véhicule
	Color/Couleur	RX DI
Nord America/ Amérique du nord	Gold/Baja	5525
	Green/Vert	5555
International	Gold/Baja	5524
	Green/Vert	5553

www.SeaDooManuals.net

TABLE OF CONTENTS
TABLE DES MATIÈRES

ENGINE	*MOTEUR*	
Crankcase, Rotary Valve	*Carter, valve rotative*	A4
Crankshaft, Pistons	*Vilebrequin, pistons*	A5
Cylinder, Exhaust Manifold	*Cylindre, collecteur d'échappement*	A6, A7
Magneto and Oil Pump	*Magnéto et pompe à huile*	A8, A9
Starter	*Démarreur*	A10
Engine Support and Muffler	*Support moteur et silencieux*	A11, A12
ELECTRICAL SYSTEM	***SYSTÈME ÉLECTRIQUE***	
Electrical Box, Battery	*Boîte électrique, batterie*	B1→B3
Electric Harness	*Câblages électriques*	B4, B5
Electronic Module And Electrical accessories	*Module électronique et accessoires électriques*	B6→B8
Typical Electrical Connections	*Connections électriques typiques*	B9→B11
COOLING SYSTEM	***SYSTÈME DE REFROIDISSEMENT***	
Cooling System	*Système de refroidissement*	B12, C1
OIL SYSTEM	***SYSTÈME DE LUBRIFICATION***	
Oil Injection System	*Système d'injection d'huile*	C2
FUEL SYSTEM	***SYSTÈME D'ALIMENTATION***	
Fuel System	*Système d'alimentation*	C3, C4
Air Intake System	*Système d'admission d'air*	C5
DRIVE AND PROPULSION SYSTEMS	***SYSTÈME D'ENTRAÎNEMENT ET DE PROPULSION***	
Drive System	*Système d'entraînement*	C6
Propulsion System	*Système de propulsion*	C7, C8
Reverse	*Renverse*	C9, C10
STEERING SYSTEM	***SYSTÈME DE DIRECTION***	
Steering System	*Système de direction*	C11, C12
HULL AND BODY	***COQUE ET PONT***	
Seat And Engine Cover	*Siège et couvercle du moteur*	D1, D2
Front Storage Compartment	*Compartiment à bagages avant*	D3→D5
Body (Front View)	*Carrosserie (vue avant)*	D6→D8
Body (Rear View)	*Carrosserie (vue arrière)*	D9, D10
Decal	*Décalcomanie*	D11
NUMERICAL INDEX	***INDEX NUMÉRIQUE***	
Numerical index	*Index numérique*	D12→E2
New Parts	*Nouvelles pièces*	E2

www.SeaDooManuals.net

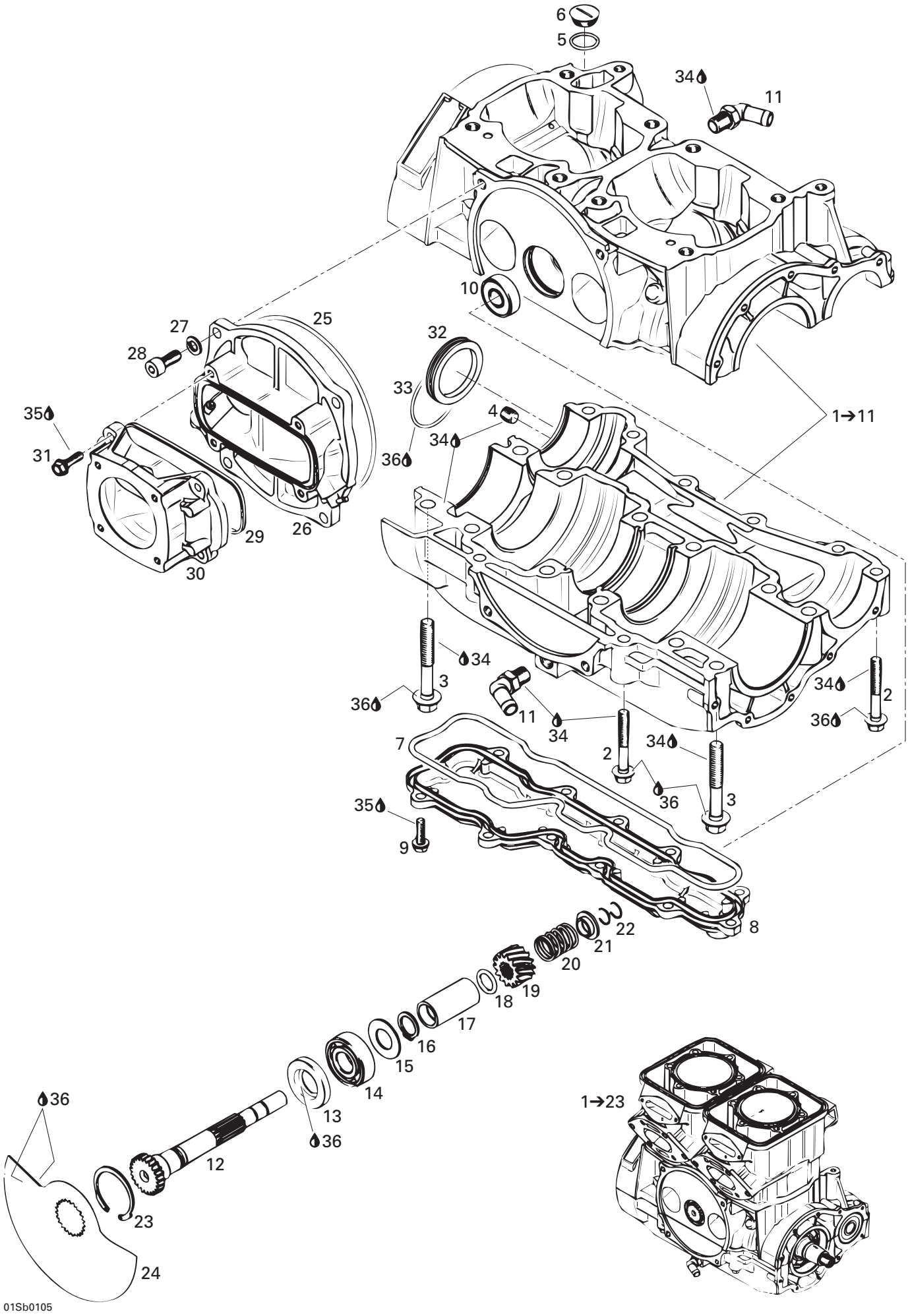

www.SeaDooManuals.net

				GTX RFI (Green/Vert)	GTX RFI (Gold/Baja)
1→23	290 078 703	***Short Block «787» Ass'y***	***Ens. carter/cylindre «787» ass.***	@	@
1→11	290 888 223	***Crankcase Ass'y «787» (Silver)***	***Carter ass. «787» (argent)***	1	1
2	290 240 328	Hex. Flanged Screw M8 x 55	Vis hex. à épaulement M8 x 55	10	10
3	290 941 333	Hex. Flanged Screw M10 x 75	Vis hex. à épaulement M10 x 75	12	12
4	290 240 483	Drain Plug 1/8"	Bouchon de purge 1/8"	1	1
E **5**	290 250 890	O-Ring	Joint torique	1	1
6	290 241 801	Drain Plug M18	Bouchon de purge M18	1	1
E **7**	420 950 360	O-Ring	Joint torique	1	1
8	290 811 236	Waterchannel Cover	Couvercle canal d'eau	1	1
9	290 941 253	Taptite Screw M6 x 20	Vis autotarauteuse M6 x 20	11	11
10	420 932 797	Ball Bearing «6201-Z»	Roulement à billes «6201-Z»	1	1
11	420 922 245	Hose Nipples 90°	Raccord coudé 90°	2	2
12	290 837 352	Rotary Valve Shaft	Arbre de valve rotative	1	1
E **13**	420 930 580	Oil Seal	Anneau d'étanchéité	1	1
14	405 406 400	Ball Bearing «6203»	Roulement à billes «6203»	1	1
15	420 227 439	Shim	Cale	1	1
16	420 845 450	Snap Ring	Bague d'arrêt	1	1
17	290 847 287	Distance Sleeve	Manchon d'écartement	1	1
E **18**	293 300 024	O-Ring	Joint torique	1	1
19	420 935 735	Sprocket 14 Teeth	Roue d'engrenage à 14 dents	1	1
20	420 938 810	Spring	Ressort	1	1
21	420 827 430	Spring Seat	Siège du ressort	1	1
22	420 845 160	Circlip	Circlip	2	2
23	420 845 260	Snap Ring	Bague d'arrêt	1	1
24	420 924 502	Rotary Valve (159°)	Valve rotative (159°)	1	1
E **25**	290 831 767	O-Ring	Joint torique	1	1
26	290 811 036	Rotary Valve Cover	Couvercle de valve rotative	1	1
27	234 180 602	Lock Washer 8 mm	Rondelle-frein 8 mm	4	4
28	205 082 060	Socket Head Screw M8 x 20	Vis creuse à 6 pans M8 x 20	4	4
E **29**	420 850 520	Rubber Ring	Anneau caoutchouc	1	1
30	290 867 821	Intake Manifold	Collecteur d'échappement	1	1
31	290 841 543	Taptite Screw M6 x 25	Vis autatarauteuse M6 x 25	2	2
32	290 810 745	Bearing Cover	Couvercle du roulement	1	1
E **33**	290 230 300	O-Ring	Joint torique	1	1
34	293 800 038	Loctite 518, 50 ml	Loctite 518, 50 ml	@	@
35	293 800 070	Loctite 767, Antiseize Lubricant, 8 oz	Loctite 767, lubrifiant antigrippage, 8 oz	@	@
36	413 707 000	Molykote 111	Molykote 111	@	@
E **37**	290 886 392	***Engine Gasket Set (Not Shown)***	***Ens. joint d'étanchéité moteur (non-ill.)***	@	@
C **38**	290 886 396	***Cylinder Gasket Set (Not Shown)***	***Ens. joint d'étanchéité cylindre (non-ill.)***	@	@

www.SeaDooManuals.net

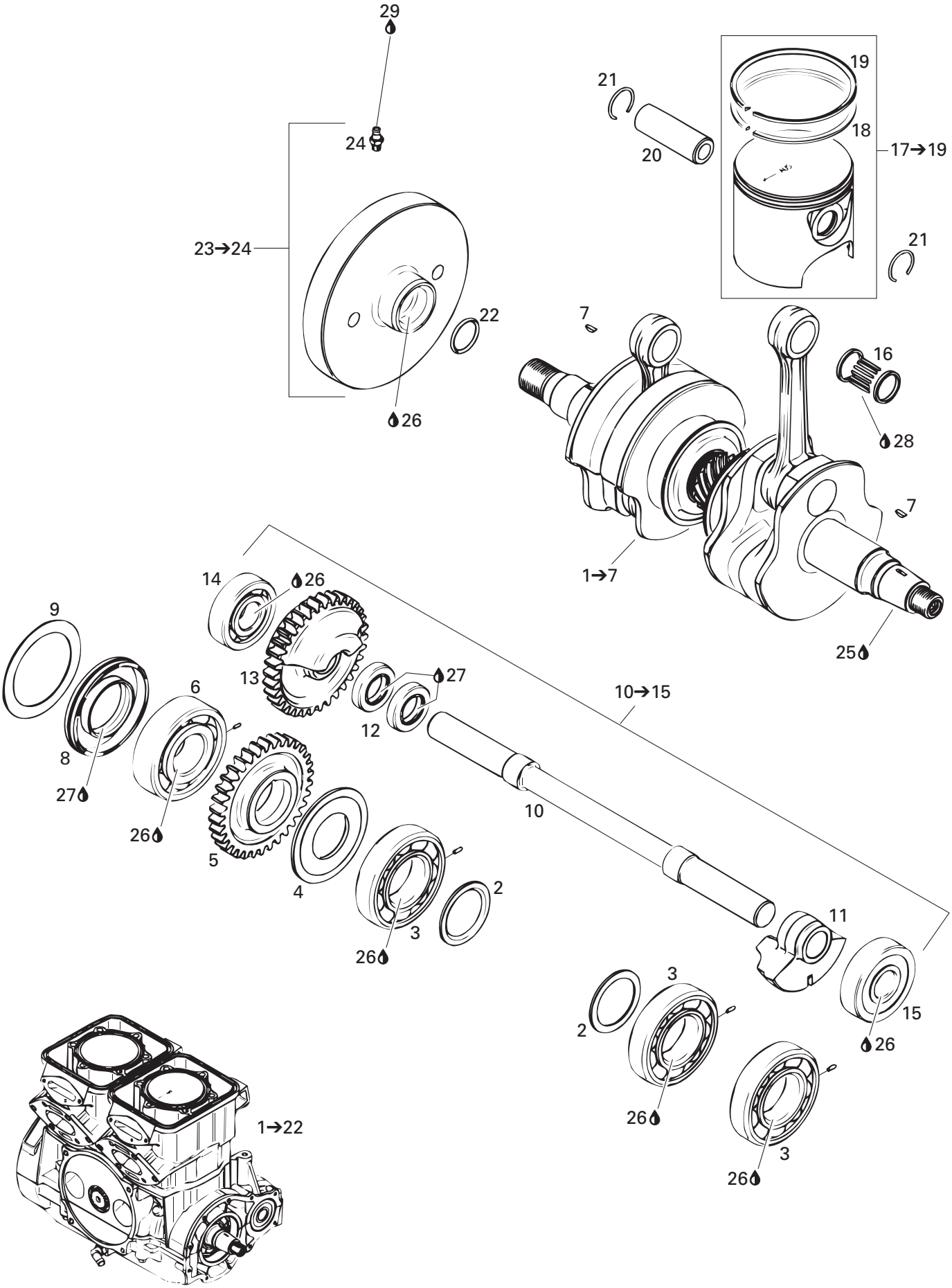

02Sb0105

www.SeaDooManuals.net

				GTX RFI (Green/Vert)	GTX RFI (Gold/Baja)
1→22	290 078 703	***Short Block «787» Ass'y***	***Ens. carter/cylindre «787» ass.***	@	@
1→7	290 887 890	***Crankshaft Ass'y***	***Vilebrequin ass.***	1	1
2	420 827 760	Distance Ring	Bague d'écartement	2	2
3	420 832 573	Ball Bearing «6207» Ass'y	Roulement à billes «6207» ass.	3	3
4	290 926 140	Labyrinth Washer	Rondelle labyrinthe	1	1
5	290 834 315	Gear 43 Teeth	Engrenage 43 dents	1	1
6	290 932 579	Ball Bearing «6306»	Roulement à billes «6306»	1	1
7	420 246 055	Woodruff Key	Clavette Woodruff	2	2
E **8**	290 830 638	Oil Seal	Anneau d'étanchéité	1	1
9	290 926 060	Retaining Shim	Cale de retenue	1	1
10→15	290 837 406	***Balance Shaft Ass'y***	***Arbre de balancement ass.***	1	1
10	— XXX —	Shaft Balance	Arbre balancement	1	1
11	— XXX —	Mass Balance	Masse balancement	1	1
12	— XXX —	Seal Oil	Anneau étanche	2	2
13	— XXX —	Gear Balance, 43 Teeth	Engrenage balancement, 43 dents	1	1
14	290 932 095	Ball Bearing «6304E»	Roulement à bille «6304E»	1	1
15	290 932 098	Ball Bearing «6304»	Ball Bearing «6304»	1	1
16	290 832 420	Needle Bearing	Roulement à aiguilles	2	2
17→19	290 888 410	***Piston with 2 Rings, 81.91 mm***	***Piston, 2 segments, 81.91 mm***	2	2
	290 888 411	***Piston Oversize, 2 Rings, 82.16 mm***	***Piston surdimen., 2 seg., 82.16 mm***	Opt	Opt
18	290 815 080	Rectangular Ring 82.00 mm	Seg. rectangulaire 82.00 mm	2	2
	290 815 081	Rectangular Ring 82.25 mm	Seg. rectangulaire 82.25 mm	Opt	Opt
19	290 815 100	Semi-Trapez Ring 82.00 mm	Seg. semi trapézoïdal 82.00 mm	2	2
	290 815 101	Semi-Trapez Ring 82.25 mm	Seg. semi trapézoïdal 82.25 mm	Opt	Opt
20	290 916 402	Piston Pin	Goupille de piston	2	2
E **21**	420 845 100	Circlip	Frein d'axe	4	4
E **22**	420 430 782	O-Ring	Joint torique	1	1
23→24	290 958 141	***Flywheel Clutch***	***Volant d'inertie***	1	1
24	290 499 113	Grease Fitting	Graisseur	1	1
25	293 800 060	Loctite 243, 10 ml	Loctite 243, 10 ml	@	@
26	293 800 070	Loctite 767, Antiseize Lubricant, 8 oz	Loctite 767, lubrifiant antigrippage, 8 oz	@	@
27	413 707 000	Molykote 111	Molykote 111	@	@
28	413 802 900	Injection Oil (12 x 1 Liter)	Huile à injection (12 x 1litre)	@	@
29	293 550 010	Synthetic Grease, 400 g	Graisse synthétique, 400 g	@	@
E **30**	290 886 392	***Engine Gasket Set (Not Shown)***	***Ens. joint d'étanchéité moteur (non-ill.)***	@	@
C **31**	290 886 396	***Cylinder Gasket Set (Not Shown)***	***Ens. joint d'étanchéité cylindre (non-ill.)***	@	@

www.SeaDooManuals.net

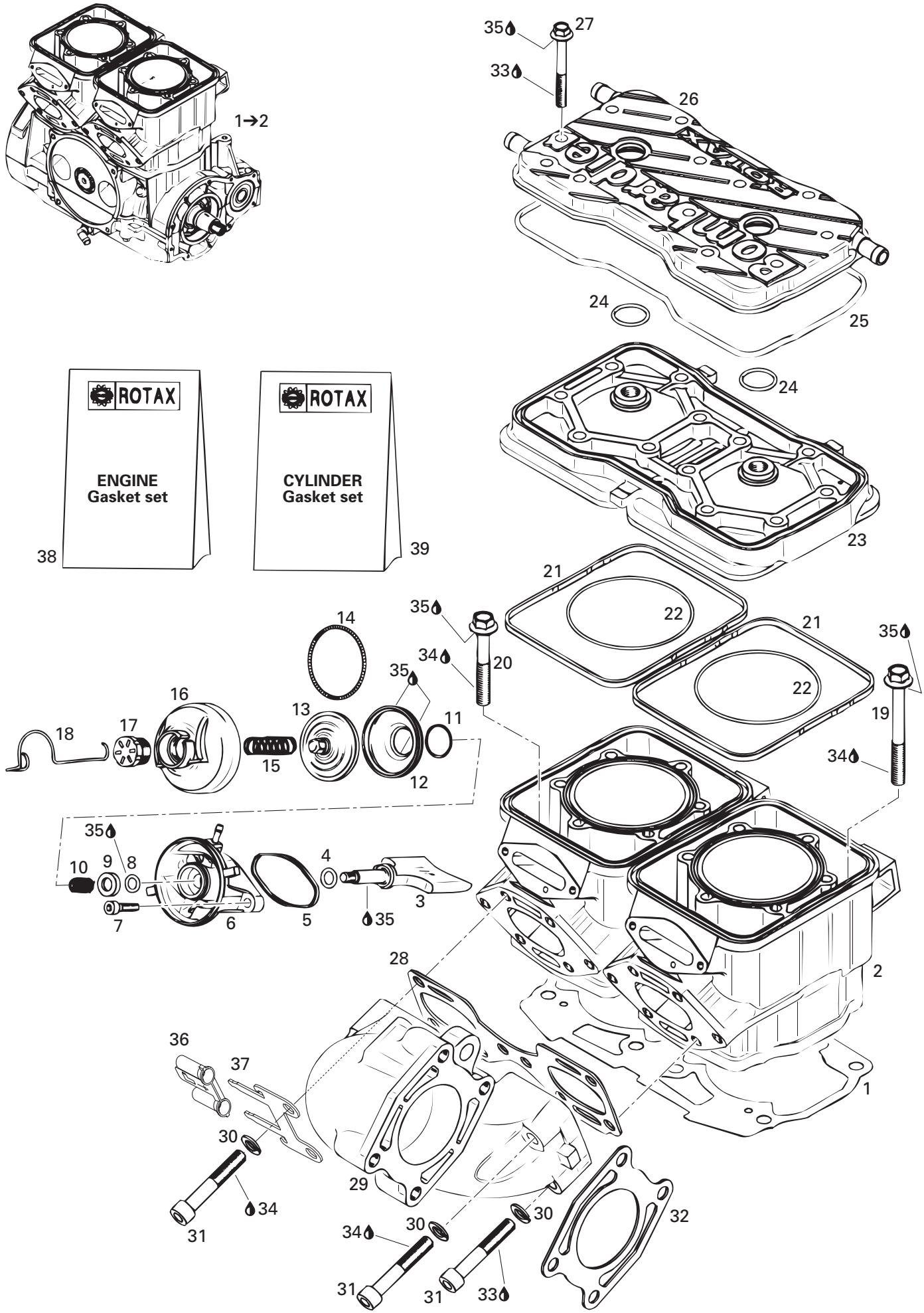

www.SeaDooManuals.net

				GTX RFI (Green/Vert)	GTX RFI (Gold/Baja)
1→2	290 078 703	***Short Block «787» Ass'y***	***Ens. carter/cylindre «787» ass.***	@	@
1	— XXX —	Gasket Cylinder 0.8 mm	Joint d'étanchéité du cylindre 0.8 mm	@	@
N E C	290 931 728	Gasket Cylinder 0.6 mm	Joint d'étanchéité de cylindre 0.6 mm	@	@
	— XXX —	Gasket Cylinder 0.5 mm	Joint d'étanchéité de cylindre 0.5 mm	@	@
N E C	290 931 726	Gasket Cylinder 0.4 mm	Joint d'étanchéité de cylindre 0.4 mm	@	@
N E C	290 931 725	Gasket Cylinder 0.3 mm	Joint d'étanchéité de cylindre 0.3 mm	@	@
2	290 923 846	Cylinder with Sleeve	Cylindre avec chemise	2	2
3	290 854 354	Exhaust Valve	Soupape d'échappement	2	2
C **4**	290 931 765	O-Ring	Joint torique	2	2
E C **5**	290 931 670	Gasket	Joint étanche	2	2
6	290 854 438	Valve Housing	Boîtier de soupape	2	2
7	205 062 560	Socket Head Screw M6 x 25	Vis creuse à 6 pans M6 x 25	4	4
8	290 931 765	O-Ring	Joint torique	2	2
9	290 926 225	Supporting Ring	Anneau support	2	2
10	290 838 260	Compression Spring	Ressort compression	2	2
11	420 838 253	Spring Clamp	Bride ressort	2	2
12	290 260 723	Bellows	Manchon	2	2
13	290 854 446	Exhaust Valve	Soupape d'échappement	2	2
14	290 239 048	Spring	Ressort	2	2
15	290 939 137	Compression Spring	Ressort de compression	2	2
16	290 911 555	Valve Cover	Couvercle de valve	2	2
17	420 241 221	Adjustment Screw	Vis d'ajustement	2	2
18	420 838 083	Spring Clip	Pince à ressort	2	2
19	290 941 903	Hex. Flanged Screw M10 x 105	Vis hex. flasque M10 x 105	4	4
20	290 941 333	Hex. Flanged Screw M10 x 75	Vis hex. flasque M10 x 75	4	4
E C **21**	290 931 420	Rubber Ring	Bague étanche	2	2
E C **22**	290 931 410	O-Ring	Joint torique	2	2
23	290 923 308	Head Cylinder (Silver)	Culasse (argent)	1	1
C **24**	420 430 782	O-Ring	Joint torique	2	2
E C **25**	290 831 550	O-Ring	Joint torique	1	1
26	290 923 313	Cylinder Head Cover (Silver)	Couvercle de culasse (argent)	1	1
27	290 240 728	Flanged Hex. Screw M8 x 60	Vis hex. à épaulement M8 x 60	12	12
E C **28**	290 931 481	Gasket	Joint d'étanchéité	1	1
29	290 979 484	Exhaust Manifold	Collecteur d'échappement	1	1
30	234 101 601	Lock Washer 10 mm	Rondelle-frein 10 mm	8	8
31	205 006 060	Socket Head Screw M10 x 60	Vis Allen M10 x 60	8	8
E C **32**	290 931 503	Gasket	Joint d'étanchéité	1	1
33	293 800 060	Loctite 243, 10 ml	Loctite 243, 10 ml	@	@
34	293 800 038	Loctite 518, 50 ml	Loctite 518, 50 ml	@	@
35	413 707 000	Molykote 111	Molykote 111	@	@

www.SeaDooManuals.net

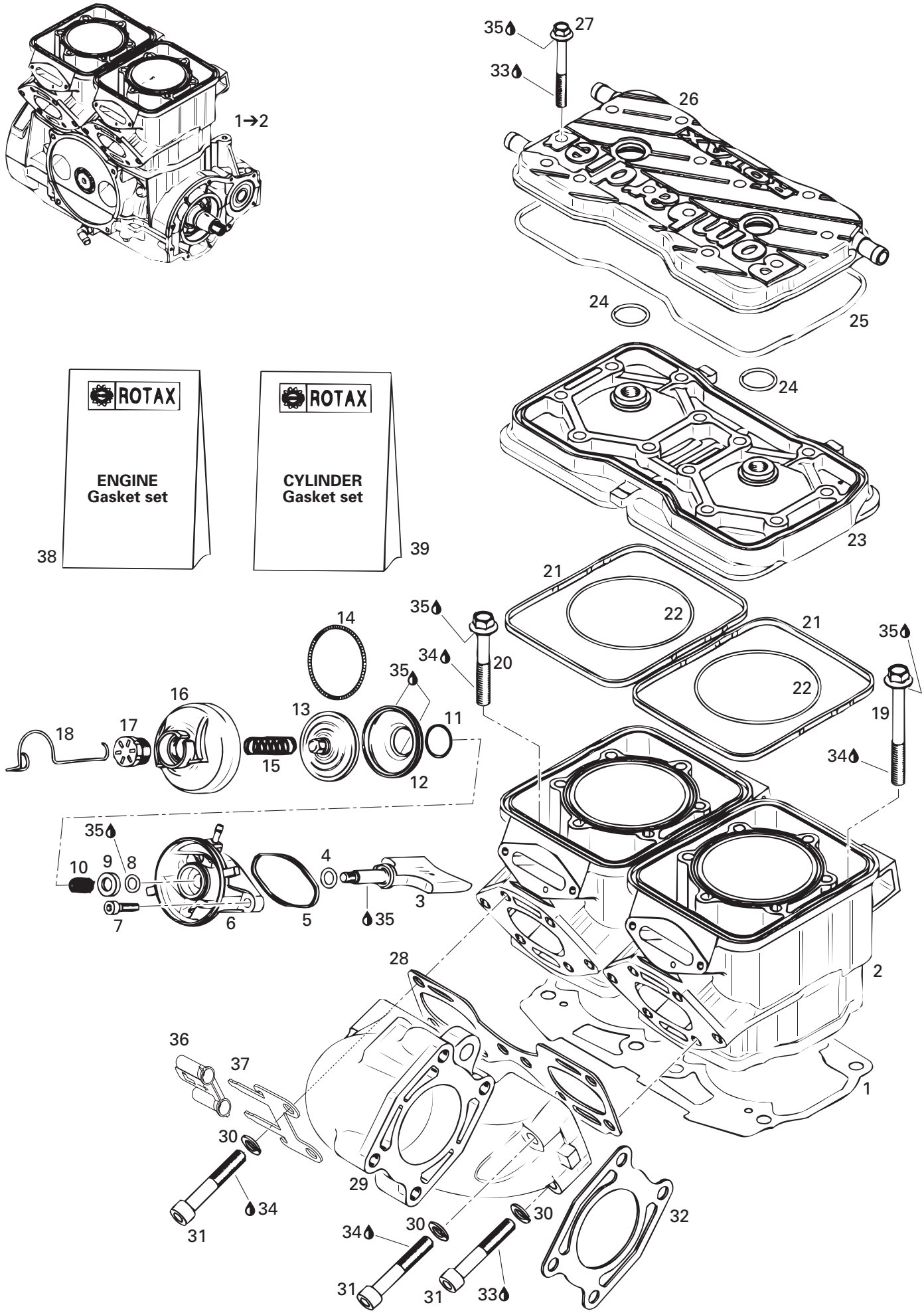

www.SeaDooManuals.net

				GTX RFI (Green/Vert)	GTX RFI (Gold/Baja)
36	278 000 213	Insolator	Isolateur	1	1
37	278 001 273	Ground Plate	Plaque de masse	1	1
E 38	290 886 392	***Engine Gasket Set***	***Ens. joint d'étanchéité moteur***	@	@
C 39	290 886 396	***Cylinder Gasket Set***	***Ens. joint d'étanchéité cylindre***	@	@

www.SeaDooManuals.net

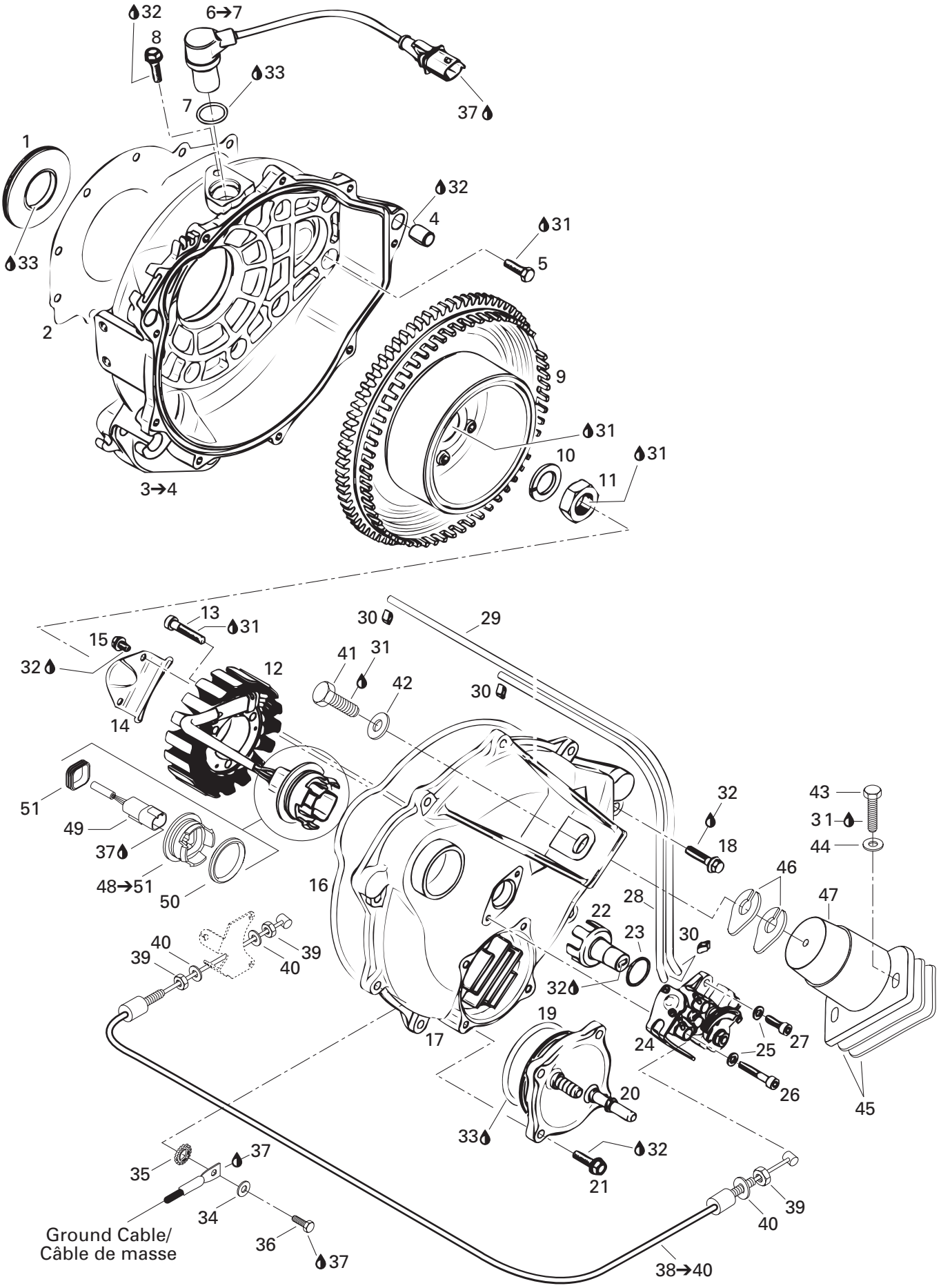

04Sb0105

www.SeaDooManuals.net

				GTX RFI (Green/Vert)	GTX RFI (Gold/Baja)
E 1	290 830 749	Oil Seal	Anneau d'étanchéité	1	1
E 2	290 931 470	Gasket	Joint étanche	1	1
3→4	290 811 011	***Ignition Housing (Silver)***	***Boîtier d'allumage (argent)***	1	1
4	290 229 153	Dowel Tube	Tube de centrage	2	2
5	420 240 031	Hex. Screw M6 x 25	Vis hex. M6 x 25	10	10
6→7	278 001 346	***Crank Sensor***	***Capteur de position de vilebrequin***	1	1
7	293 300 051	O-Ring	Joint torique	1	1
8	210 361 660	Hex. Forming Screw M6 x 16	Vis hex. à épaulement M6 x 16	1	1
9	290 966 562	Trigger Wheel	Moyeu d'engrenage	1	1
10	290 945 757	Lock Washer 18 mm	Rondelle-frein 18 mm	1	1
11	420 942 220	Hex. Nut M18	Écrou hex. M18	1	1
12	290 887 950	Stator Plate Ass'y	Plaque armature ass.	1	1
13	290 640 051	Socket Head Screw M6 x 35	Vis creuse à 6 pans M6 x 35	3	3
14	290 851 400	Holding Strip	Plaque de retenue	1	1
15	207 150 844	Hex. Screw M5 x 8	Vis hex. M5 x 8	2	2
E **16**	420 950 360	O-Ring	Joint torique	1	1
17	290 811 022	Ignition Cover	Couvercle d'ignition	1	1
18	290 240 033	Hex. Flanged Screw M6 x 25	Vis hex. à épaulement M6 x 25	9	9
E **19**	290 850 390	O-Ring	Joint torique	1	1
20	290 811 220	Waterchannel Cover	Couvercle canal d'eau	1	1
21	290 941 253	Taptite Screw M6 x 20	Vis autotaraudeuse M6 x 20	4	4
22	290 837 392	Shaft Oil Pump	Arbre de pompe à l'huile	1	1
E **23**	293 300 018	O-Ring 18.5 mm	Joint torique 18.5 mm	1	1
24	290 887 339	Oil Pump Ass'y	Pompe à l'huile ass.	1	1
25	290 845 389	Lock Washer 5 mm	Rondelle-frein 5 mm	2	2
26	290 940 883	Socket Head Screw M5 x 30	Vis creuse à 6 pans M5 x 30	1	1
27	205 051 660	Socket Head Screw M5 x 16	Vis creuse à 6 pans M5 x 16	1	1
28	414 413 800	Hose (Foot)	Boyau (pied)	@	@
29	414 413 800	Hose (Foot)	Boyau (pied)	@	@
30	420 256 408	Clamp	Bride de serrage	4	4
31	293 800 060	Loctite 243, 10 ml	Loctite 243, 10 ml	@	@
32	293 800 070	Loctite 767, Antiseize Lubricant, 8 oz	Loctite 767, lubrifiant antigrippage, 8 oz	@	@
33	413 707 000	Molykote 111	Molykote 111	@	@
34	234 062 600	Flat Washer 6 mm	Rondelle plate 6 mm	1	1
35	234 461 608	Serrated Lock Washer 6 mm	Rondelle chevauchante ext. 6 mm	1	1
36	207 361 660	Hex. Screw M6 x 16 (Scotch Grip)	Vis hex. M6 x 16 (Scotch Grip)	1	1
37	293 550 004	Dielectric Grease, 150 g	Graisse diélectrique, 150 g	@	@
38→40	270 000 437	***Injection Cable Ass'y***	***Câble d'injection ass.***	1	1
39	232 160 600	Hex. Jam Nut M6	Contre-écrou hex. M6	3	3
40	234 061 600	Flat Washer 6 mm	Rondelle plate 6 mm	3	3

www.SeaDooManuals.net

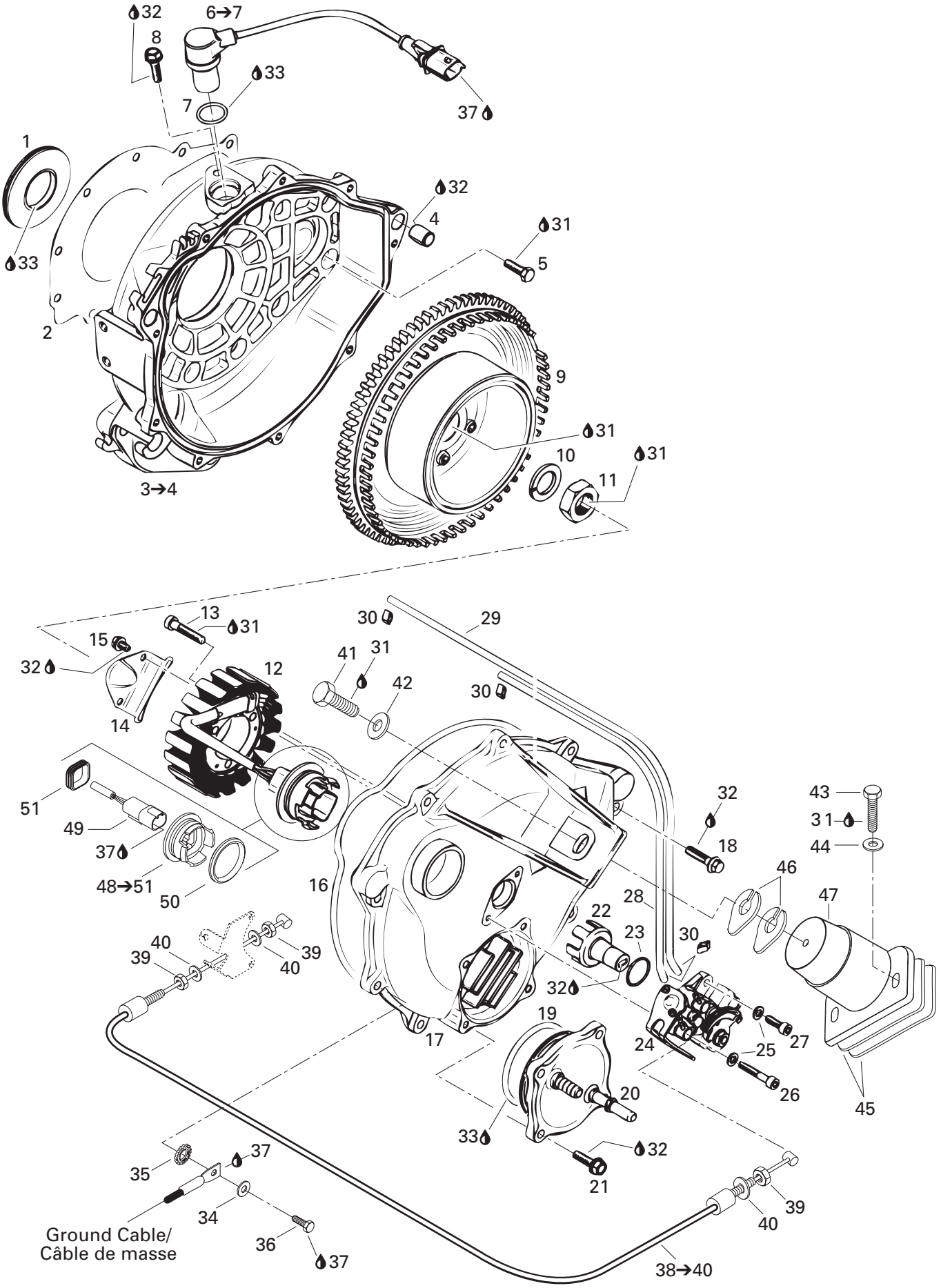

04Sb0105

www.SeaDooManuals.net

				GTX RFI (Green/Vert)	GTX RFI (Gold/Baja)
41	207 182 060	Hex. Screw M8 x 20	Vis hex. M8 x 20	1	1
42	234 082 600	Flat Washer 8 mm	Rondelle plate 8 mm	1	1
43	207 184 060	Hex. Screw M8 x 40	Vis hex. M8 x 40	2	2
44	234 081 600	Flat Washer 8 mm	Rondelle plate 8 mm	2	2
45	270 000 122	Shim 0.3 mm	Cale 0.3 mm	@	@
	270 000 123	Shim 1.3 mm	Cale 1.3 mm	@	@
46	270 000 024	Shim 0.4 mm	Cale 0.4 mm	@	@
	270 000 025	Shim 1.3 mm	Cale 1.3 mm	@	@
47	270 000 426	Rubber Mount	Tampon d'ancrage	1	1
48→51	270 000 243	***Adaptor Ass'y***	***Adapteur ass.***	1	1
49	278 000 635	Female Housing (4 Circuits)	Bloc femelle (4 circuits)	1	1
50	293 300 033	Gasket	Joint étanche	1	1
51	293 200 042	Gasket	Joint étanche	1	1
E 52	290 886 392	*Engine Gasket Set (Not Shown)*	*Ens. joint d'étanchéité moteur (non-ill.)*	@	@
C 53	290 886 396	*Cylinder Gasket Set (Not Shown)*	*Ens. joint d'étanchéité cylindre (non-ill.)*	@	@

www.SeaDooManuals.net

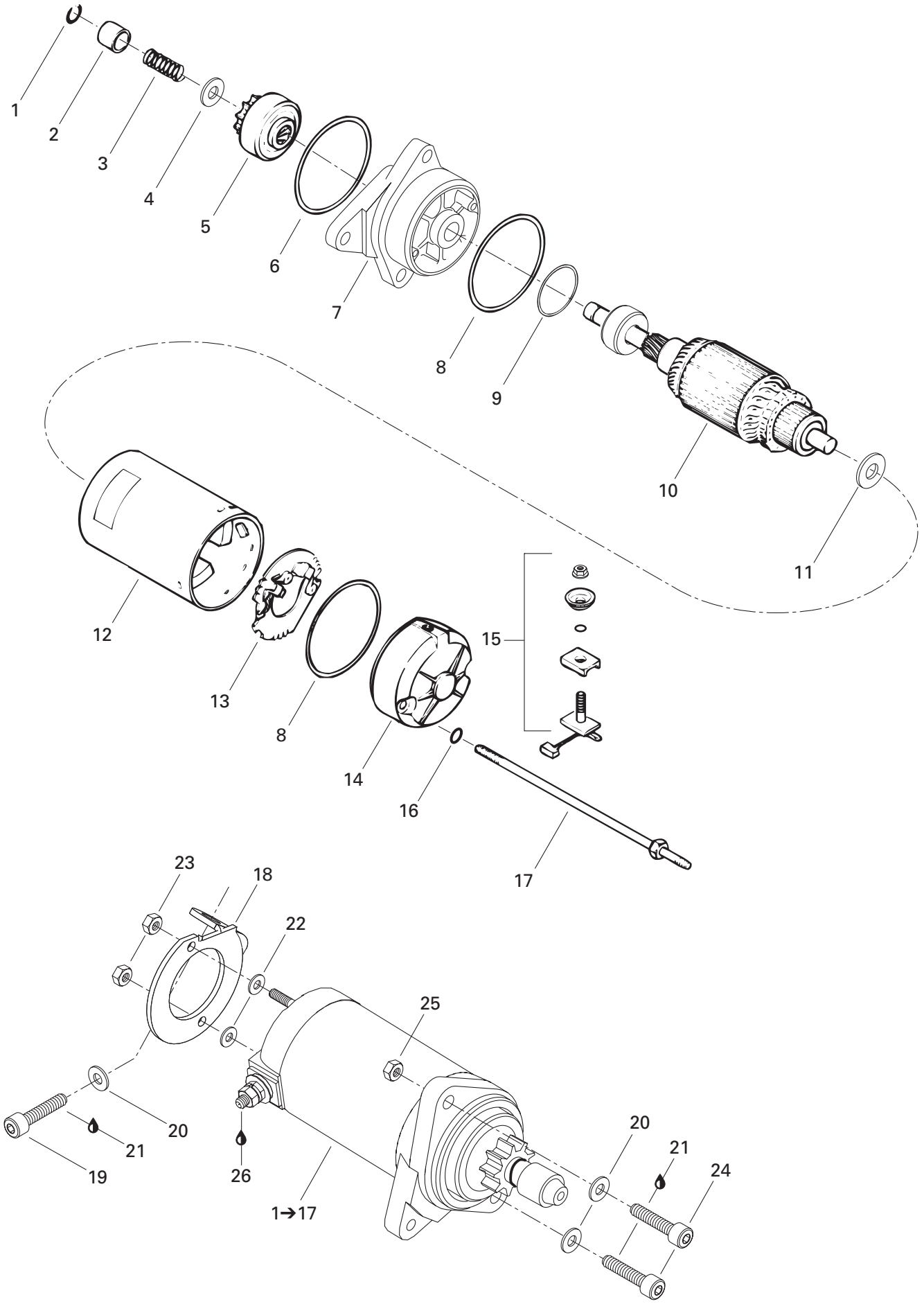

06Sb0105

www.SeaDooManuals.net

				GTX RFI (Green/Vert)	GTX RFI (Gold/Baja)
1→17	278 001 497	***Starter Ass'y***	***Démarreur ass.***	1	1
1	410 207 700	Circlip	Circlip	1	1
2	278 000 254	Stopper Bushing	Butée d'arrêt	1	1
3	— XXX —	Spring	Ressort	1	1
4	278 001 105	Flat Washer	Rondelle plate	1	1
5	278 001 106	Starter Clutch Ass'y	Embrayage du démarreur ass.	1	1
6	278 000 694	O-Ring	Joint torique	1	1
7	278 001 520	Housing Ass'y	Logement ass.	1	1
8	278 000 695	O-Ring	Joint torique	2	2
9	278 000 696	O-Ring	Joint torique	1	1
10	278 001 108	Armature	Induit	1	1
11	278 000 056	Thrust Washer	Rondelle d'appuie	1	1
12	278 001 109	Yoke Ass'y	Boîtier du démarreur ass.	1	1
13	278 001 296	Brush Holder	Porte-balai	1	1
14	278 001 111	Rear Cover	Couvercle arrière	1	1
15	278 001 298	Brush Starter Kit	Ensemble de balai de démarreur	1	1
16	278 000 060	O-Ring	Joint torique	2	2
17	278 000 170	Retainer Stud	Goujon de retenue	2	2
18	270 000 467	Starter Support	Support de démarreur	1	1
19	205 081 660	Socket Head Screw M8 x 16	Vis creuse à 6 pans M8 x 16	1	1
20	234 081 600	Flat Washer 8 mm	Rondelle plate 8 mm	3	3
21	413 705 200	Loctite 262, 50 ml	Loctite 262, 50 ml	@	@
22	234 051 600	Flat Washer 5 mm	Rondelle plate 5 mm	2	2
23	232 551 600	Elastic Stop Nut M5	Écrou d'arrêt élastique M5	2	2
24	205 084 560	Socket Head Screw M8 x 45	Vis creuse à 6 pans M8 x 45	2	2
25	232 581 650	Elastic Stop Nut M8	Écrou d'arrêt élastique M8	1	1
26	293 550 004	Dielectric Grease, 150 g	Graisse diélectrique, 150 g	@	@

www.SeaDooManuals.net

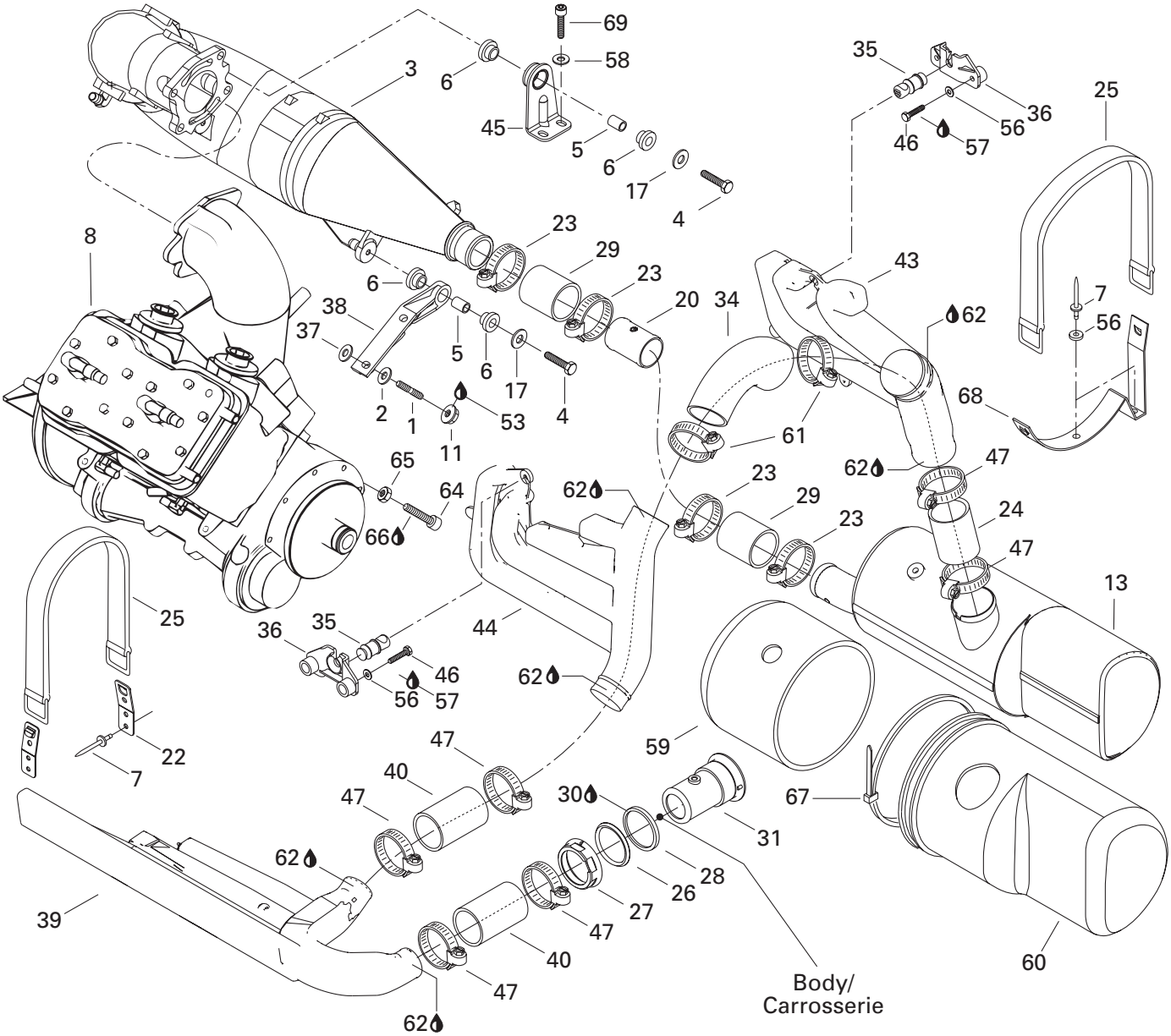

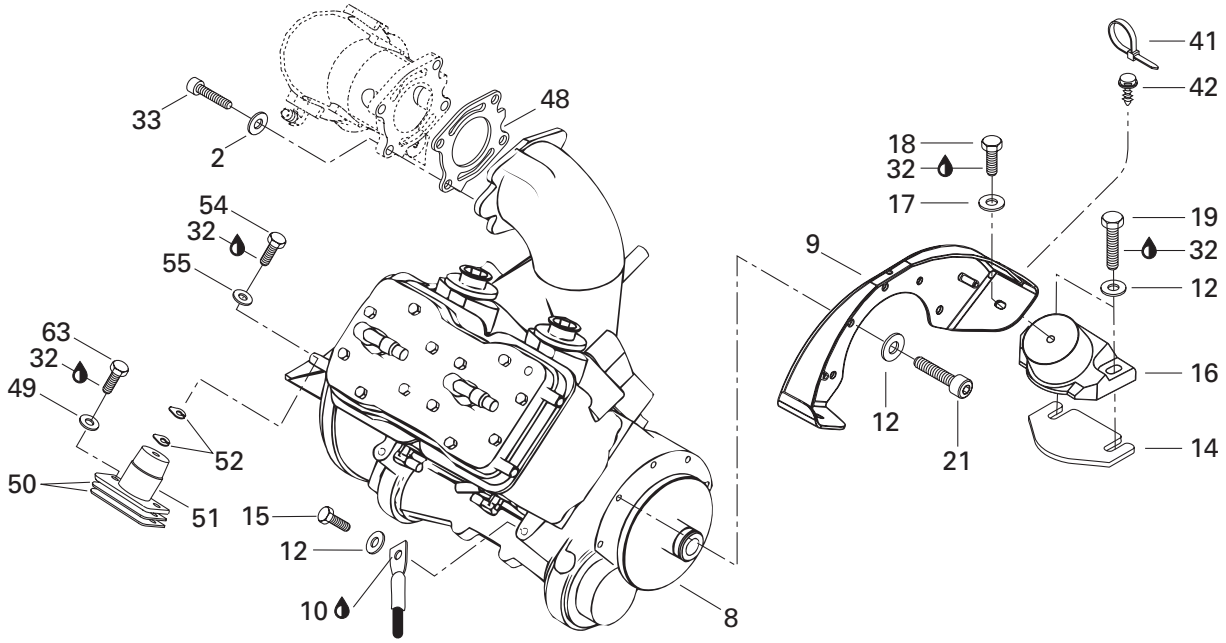

07Sb0105

www.SeaDooManuals.net

				GTX RFI (Green/Vert)	GTX RFI (Gold/Baja)
1	250 300 007	Stud M10 x 60	Goujon M10 x 60	2	2
2	234 001 600	Flat Washer 10 mm	Rondelle plate 10 mm	6	6
N 3	274 000 926	Head Pipe Ass'y	Tuyau collecteur ass.	1	1
4	207 284 060	Hex. Screw M8 x 40 (Scotch Grip)	Vis hex. M8 x 40 (Scotch Grip)	2	2
5	274 000 254	Bushing	Douille	2	2
6	293 830 036	Rubber Bushing	Douille de caoutchouc	4	4
7	293 150 037	Rivet Avdel 3/16"	Rivet Avdel 3/16"	6	6
8	290 078 703	***Short Block «787» Ass'y***	***Ens. carter/cylindre «787» ass.***	1	1
9	270 000 359	Engine Support	Support moteur	1	1
10	293 550 004	Dielectric Grease, 150 g	Graisse diélectrique, 150 g	@	@
11	233 101 600	Hex. Flanged Nut M10	Écrou hex. à épaulement M10	2	2
12	234 081 600	Flat Washer 8 mm	Rondelle plate 8 mm	10	10
13	274 000 737	Muffler	Silencieux d'échappement	1	1
14	270 000 122	Shim 0.3 mm	Cale 0.3 mm	@	@
	270 000 123	Shim 1.3 mm	Cale 1.3 mm	@	@
15	207 382 560	Hex. Screw M8 x 25 (Scotch Grip)	Vis hex. M8 x 25 (Scotch Grip)	1	1
16	270 000 427	Rubber Mount	Tampon d'ancrage	2	2
17	234 082 600	Flat Washer 8 mm	Rondelle plate 8 mm	4	4
18	207 181 660	Hex. Screw M8 x 16	Vis hex. M8 x 16	2	2
19	207 184 060	Hex. Screw M8 x 40	Vis hex. M8 x 40	4	4
20	274 000 776	Curved Tube	Tube courbe	1	1
21	205 582 560	Socket Head Screw M8 x 25 (Scotch Grip)	Vis creuse à 6 pans M8 x 25 (Scotch Grip)	5	5
22	293 850 030	Strap Clip	Pince de courroie	1	1
23	293 650 023	Tridon Clamp	Bride de serrage Tridon	4	4
24	274 000 530	Exhaust Hose	Boyau raccord	1	1
25	293 850 021	Rubber Strap	Sangle de retenue	2	2
26	274 000 225	Stabilizing Washer	Rondelle stabilisatrice	1	1
27	274 000 224	Nut M72	Écrou M72	1	1
28	293 250 041	Gasket	Joint étanche	1	1
29	274 000 170	Exhaust Hose	Boyau d'échappement	2	2
N 30	293 800 086	Silicone Sealant, Loctite 29647, 300 ml	Enduit de silicone, Loctite 29647, 300 ml	@	@
31	274 000 222	Exhaust Outlet	Sortie d'échappement	1	1
32	293 800 060	Loctite 243, 10 ml	Loctite 243, 10 ml	@	@
N 33	244 003 560	Socket Head Screw M10 x 35 (Scotch Grip)	Vis creuse à 6 pans M10 x 35 (Scotch Grip)	4	4
34	274 000 563	Exhaust Hose	Boyau d'échappement	1	1
35	293 830 062	Rubber Pad	Tampon de caoutchouc	2	2
36	291 001 204	Pad Support	Support tampon	2	2
37	234 002 600	Flat Washer 10 mm	Rondelle plate 10 mm	2	2
38	274 000 759	Support Pipe	Support de tuyau	1	1
39	295 500 683	Resonator	Résonateur	1	1

www.SeaDooManuals.net

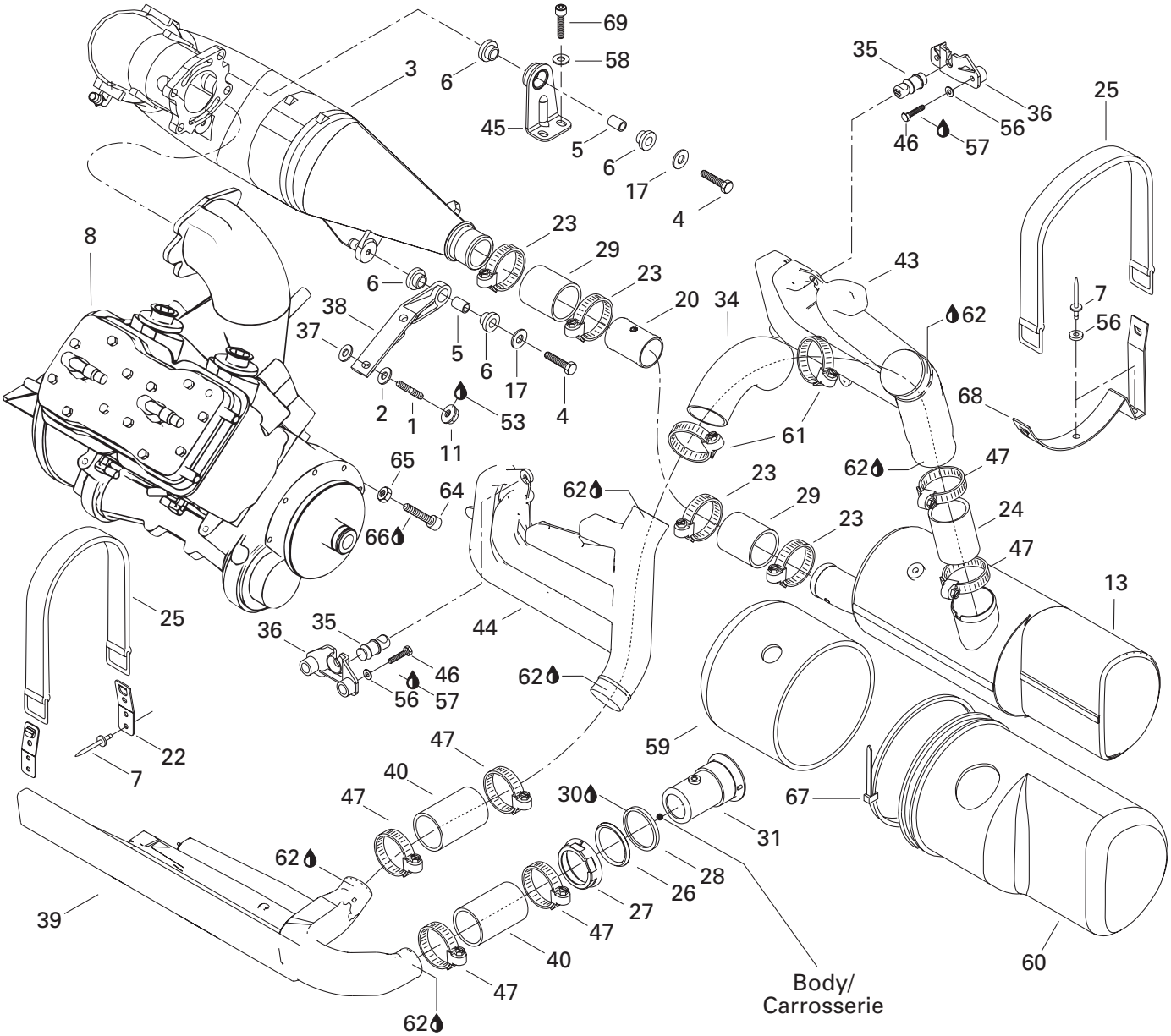

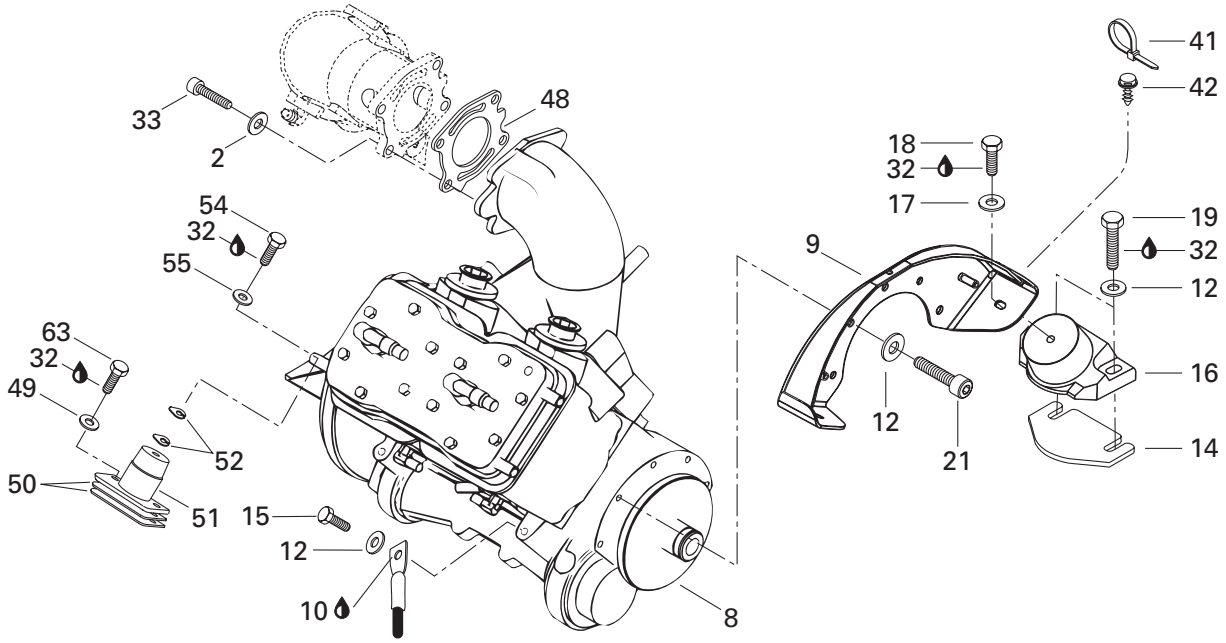

07Sb0105

www.SeaDooManuals.net

				GTX RFI (Green/Vert)	GTX RFI (Gold/Baja)
40	274 000 616	Exhaust Hose	Boyau raccord d'échappement	2	2
41	414 115 200	Tie Rap 180 mm	Attache 180 mm	@	@
42	293 730 018	Mount Dart	Dard d'ancrage	@	@
43	274 000 604	R.H. Resonator	Résonateur DR	1	1
44	274 000 655	L.H. Resonator	Résonateur GA	1	1
45	274 000 779	Pipe Support	Support de tuyau	1	1
46	207 152 060	Hex. Screw M5 x 20	Vis hex. M5 x 20	4	4
47	293 650 064	Tridon Clamp	Bride de serrage Tridon	6	6
48	290 931 503	Gasket	Joint d'étanchéité	1	1
49	234 081 600	Flat Washer 8 mm	Rondelle plate 8 mm	2	2
50	270 000 122	Shim 0.3 mm	Cale 0.3 mm	@	@
	270 000 123	Shim 1.3 mm	Cale 1.3 mm	@	@
51	270 000 426	Rubber Mount	Tampon d'ancrage	1	1
52	270 000 024	Shim 0.4 mm	Cale 0.4 mm	@	@
	270 000 025	Shim 1.3 mm	Cale 1.3 mm	@	@
53	413 705 200	Loctite 262, 50 ml	Loctite 262, 50 ml	@	@
54	207 182 060	Hex. Screw M8 x 20	Vis hex. M8 x 20	1	1
55	234 082 600	Flat Washer 8 mm	Rondelle plate 8 mm	1	1
56	234 052 600	Flat Washer 5 mm	Rondelle plate 5 mm	8	8
57	293 800 060	Loctite 243, 10 ml	Loctite 243, 10 ml	@	@
58	293 050 001	Washer	Rondelle	2	2
59	274 000 790	Cover Muffler (Front)	Couvre silencieux (avant)	1	1
60	274 000 793	Cover Muffler (Rear)	Couvre silencieux (arrière)	1	1
61	293 650 107	Tridon Clamp	Bride de serrage Tridon	2	2
62	293 800 090	Sealant, Loctite 30542, 80 ml	Enduit étanche, Loctite 30542, 80 ml	@	@
63	207 184 060	Hex. Screw M8 x 40	Vis hex. M8 x 40	2	2
64	205 003 060	Socket Head Screw M10 x 30	Vis creuse à 6 pans M10 x 30	1	1
65	232 001 600	Hex. Nut M10	Écrou hex. M10	1	1
66	293 800 005	Loctite 271, 10 ml	Loctite 271, 10 ml	@	@
67	293 750 020	Tie Rap 838 mm	Attache 838 mm	1	1
68	274 000 400	Muffler Support	Support de silencieux	**1**	**1**
69	205 582 560	Socket Head Screw M8 x 25 (Scotch Grip)	Vis creuse à 6 pans M8 x 25 (Scotch Grip)	2	2

www.SeaDooManuals.net

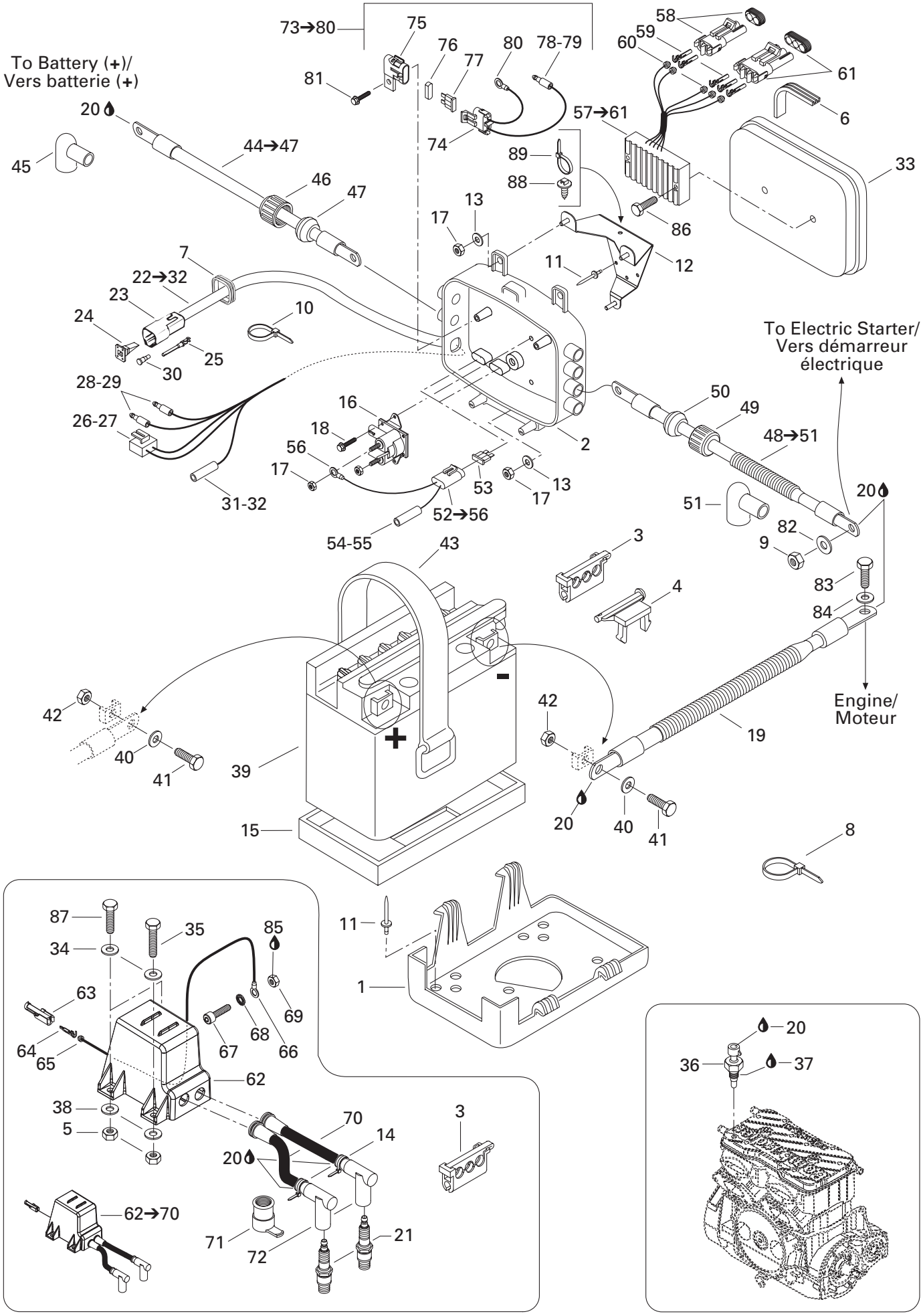

10Sb0105

www.SeaDooManuals.net

				GTX RFI (Green/Vert)	GTX RFI (Gold/Baja)
1	278 001 430	Battery Support	Support de batterie	1	1
N 2	278 001 712	Electrical Box Base	Base de la boîte électrique	1	1
3	278 000 245	3 Wire Support	Support 3 fils	2	2
4	278 001 096	Collar Support	Support collier	1	1
5	232 561 600	Elastic Stop Nut M6	Écrou d'arrêt élastique M6	3	3
6	278 001 173	Gasket	Joint étanche	1	1
7	293 200 030	Gasket	Joint étanche	1	1
8	293 750 002	Tie Rap 130 mm	Attache 130 mm	@	@
9	232 561 600	Elastic Stop Nut M6	Écrou d'arrêt élastique M6	1	1
10	293 750 001	Tie Rap 94 mm	Attache 94 mm	1	1
11	293 150 037	Rivet Avdel 3/16"	Rivet Avdel 3/16"	7	7
12	278 001 487	Box Support Ass'y	Support de boîte ass.	1	1
13	234 062 600	Flat Washer 6 mm	Rondelle plate 6 mm	3	3
14	293 750 002	Tie Rap 130 mm	Attache 130 mm	2	2
15	278 001 234	Battery Lower Pad	Tampon inférieur de batterie	1	1
N 16	278 001 641	Starter Relay	Solénoïde démarreur	1	1
17	232 561 600	Elastic Stop Nut M6	Écrou d'arrêt élastique M6	5	5
18	210 261 040	Hex. Forming Screw M6 x 10	Vis hex. à épaulement M6 x 10	2	2
19	— XXX —	Ground Cable	Câble de masse	1	1
20	293 550 004	Dielectric Grease, 150 g	Graisse diélectrique, 150 g	@	@
21	278 000 609	Spark Plug (NGK BR8-ES)	Bougie (NGK BR8-ES)	2	2
22→32	278 000 945	***Electric Box Harness***	***Câblage de la boîte électrique***	1	1
23	270 000 137	Female Housing (6 Circuits)	Bloc femelle (6 circuits)	1	1
24	278 000 735	Female Secondary Lock (6 Circuits)	Barrure secondaire femelle (6 circuits)	1	1
25	278 000 631	Male Terminal	Cosse mâle	5	5
26	278 001 113	Male Housing (2 Circuits)	Bloc mâle (2 circuits)	1	1
27	278 001 114	Female Terminal	Cosse femelle	2	2
28	278 000 230	Male Terminal	Cosse mâle	2	2
29	278 001 008	Insulating Sheath	Étui thermique	2	2
30	293 000 052	Sealing Cap	Bouchon étanche	1	1
31	278 001 009	Female Terminal	Cosse femelle	1	1
32	278 001 007	Insulating Sheath	Étui thermique	1	1
33	278 001 432	Electrical Box Cover	Couvercle de la boîte électrique	1	1
34	234 061 600	Flat Washer 6 mm	Rondelle plate 6 mm	3	3
35	207 064 060	Hex. Screw M6 x 40	Vis hex. M6 x 40	1	1
36	278 001 016	Temperature Sensor	Capteur de température	1	1
37	293 800 038	Loctite 518, 50 ml	Loctite 518, 50 ml	@	@
38	234 062 600	Flat Washer 6 mm	Rondelle plate 6 mm	3	3
39	278 000 712	Battery	Batterie	1	1
40	211 200 018	Flat Washer 6 mm	Rondelle plate 6 mm	2	2

www.SeaDooManuals.net

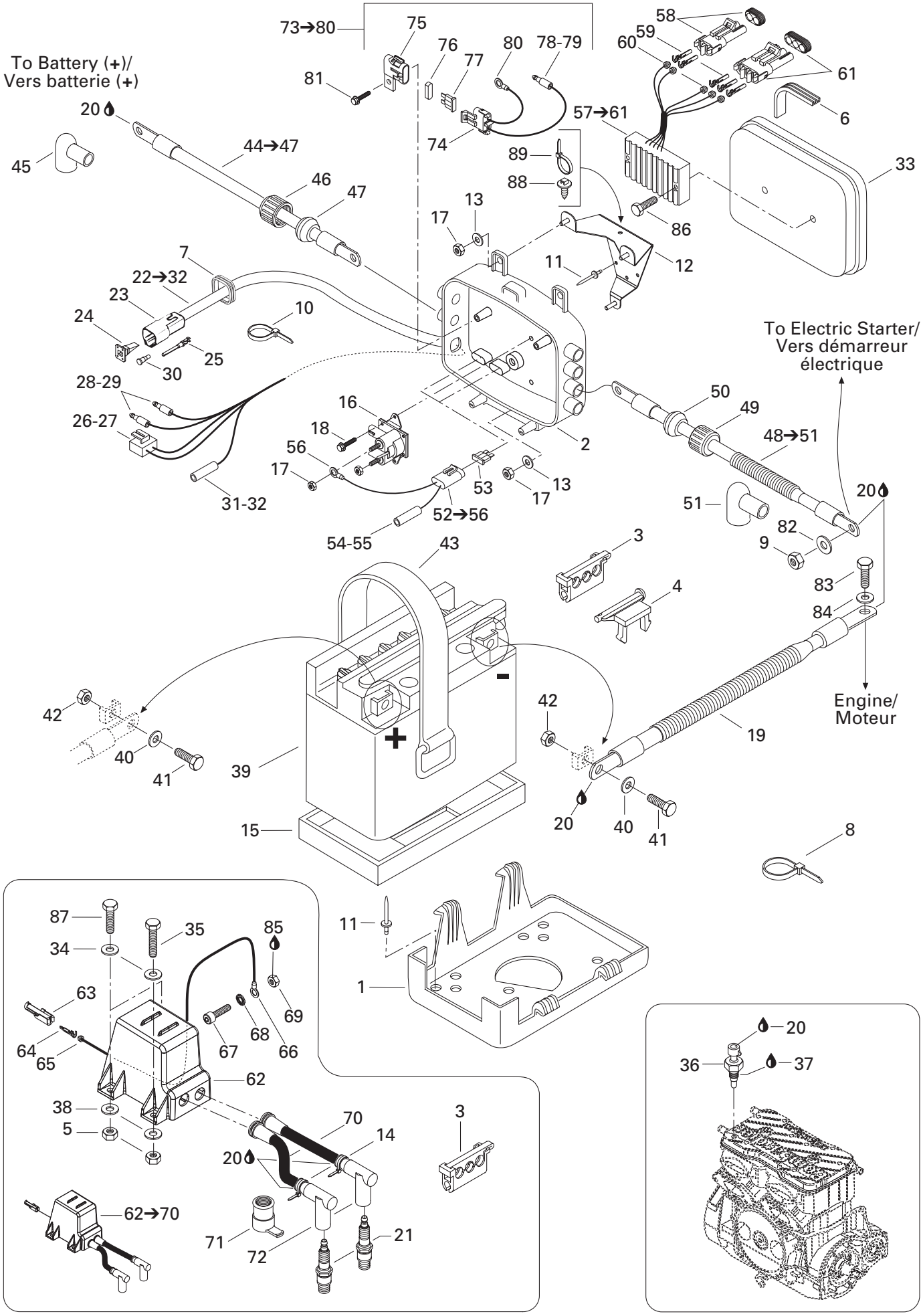

10Sb0105

www.SeaDooManuals.net

				GTX RFI (Green/Vert)	GTX RFI (Gold/Baja)
41	211 000 045	Hex. Screw	Vis hex.	2	2
42	211 100 022	Nut M6	Écrou M6	2	2
43	293 850 021	Rubber Strap	Sangle de retenue	2	2
44→47	278 001 274	***Battery Cable (Red)***	***Câble de batterie (rouge)***	1	1
45	278 000 020	Protector Cap	Capuchon protecteur	1	1
46	278 000 100	Electrical Wire Cap	Bouchon électrique	1	1
47	278 000 098	Grommet (Black)	Passe-fils (noir)	1	1
48→51	278 001 140	***Startor Cable (Red)***	***Câble de démarreur (rouge)***	1	1
49	278 000 100	Electrical Wire Cap	Bouchon électrique	1	1
50	278 000 098	Grommet (Black)	Passe-fils (noir)	1	1
51	278 000 020	Protector Cap	Capuchon protecteur	1	1
52→56	278 001 142	***Fuse Harness (20 Amperes)***	***Câblage fusible (20 ampères)***	2	2
53	278 001 143	Fuse (20 Amperes)	Fusible (20 ampères)	2	2
54	278 001 009	Female Terminal	Cosse femelle	2	2
55	278 001 007	Insulating Sheath (Simple)	Étui thermique (simple)	2	2
56	278 000 300	Open Barrel	Cosse à anneau	2	2
57→61	278 001 554	***Rectifier Ass'y***	***Redresseur ass.***	1	1
58	278 000 220	Male Housing (2 Circuits)	Bloc mâle (2 circuits)	1	1
59	409 007 300	Female Terminal	Cosse femelle	5	5
60	278 000 218	Wire Seal	Joint de fil	5	5
61	278 000 273	Male Housing (3 Circuits)	Bloc mâle (3 circuits)	1	1
62→70	278 001 545	***Ignition Coil ass'y***	***Bobine d'allumage ass.***	1	1
62	278 001 546	Ignition Coil	Bobine d'allumage	1	1
63	278 000 161	Female Housing (1 Circuit)	Bloc femelle (1 circuit)	1	1
64	409 004 300	Male Terminal	Cosse mâle	1	1
65	278 000 218	Wire Seal	Joint de fil	1	1
66	409 003 200	Open Barrel	Cosse à anneau	1	1
67	205 062 044	Socket Head Screw M6 x 20	Vis creuse à 6 pans M6 x 20	1	1
68	394 001 900	Ext. Tooth Lock Washer	Rondelle-frein à dents ext.	1	1
69	232 561 414	Elastic Stop Nut M6	Écrou d'arrêt élastique M6	1	1
70	278 001 464	Spark Plug Wire (270 mm)	Fil de bougie (270 mm)	1	1
	278 001 465	Spark Plug Wire (320 mm)	Fil de bougie (320 mm)	1	1
71	278 001 380	Protector Cap	Capuchon protecteur	2	2
72	278 000 237	Spark Plug Cap	Capuchon de bougie	2	2
73→80	278 001 384	***Fuse Harness***	***Câblage fusible***	1	1
74	278 001 325	Fuse Holder	Porte-fusible	1	1
75	278 001 326	Fuse Holder Cap	Capuchon porte-fusible	1	1
76	278 000 805	Cushion	Coussinet	1	1
77	409 012 800	Fuse (1 Ampere)	Fusible (1 ampère)	1	1
78	278 000 230	Male Terminal	Cosse male	1	1

www.SeaDooManuals.net

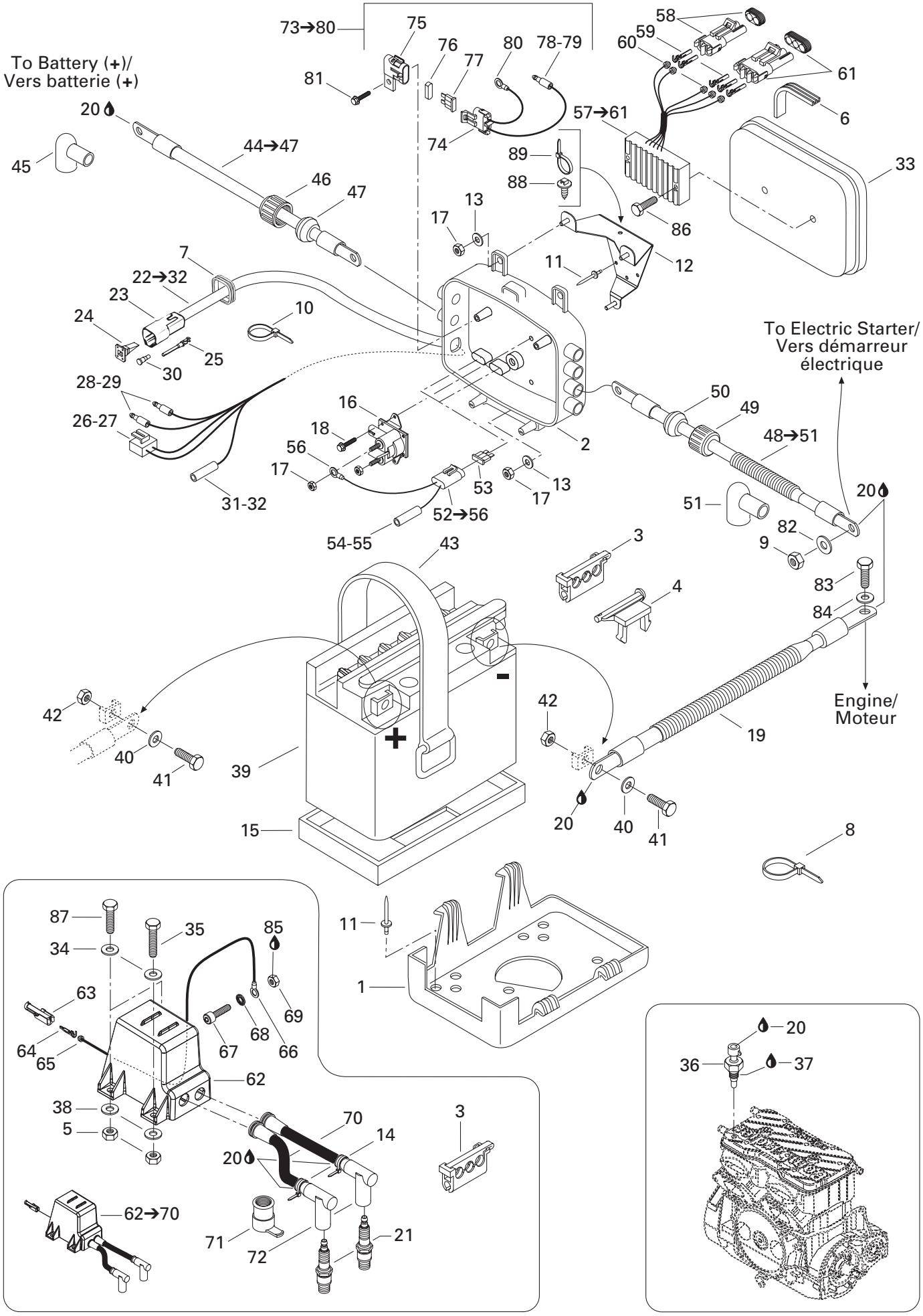

10Sb0105

www.SeaDooManuals.net

				GTX RFI (Green/Vert)	GTX RFI (Gold/Baja)
79	278 001 008	Insulating Sheath	Étui thermique	1	1
80	278 000 300	Open Barrel	Cosse à anneau	1	1
81	211 000 037	Phillips Screw	Vis cruciforme	1	1
82	234 061 600	Flat Washer 6 mm	Rondelle plate 6 mm	1	1
83	207 382 560	Hex. Screw M8 x 25 (Scotch Grip)	Vis hex. M8 x 25 (Scotch Grip)	1	1
84	234 081 600	Flat Washer 8 mm	Rondelle plate 8 mm	1	1
85	293 800 005	Loctite 271, 10 ml	Loctite 271, 10 ml	@	@
86	211 000 106	Hex. Forming Screw M6 x 16	Vis hex. à épaulement M6 x 16	2	2
87	207 063 060	Hex. Screw M6 x 30	Vis hex. M6 x 30	2	2
88	293 730 018	Mount Dart	Dard d'ancrage	1	1
89	293 750 008	Tie Rap 350 mm	Attache 350 mm	1	1

www.SeaDooManuals.net

Steering Harness/ Câblage du guidon

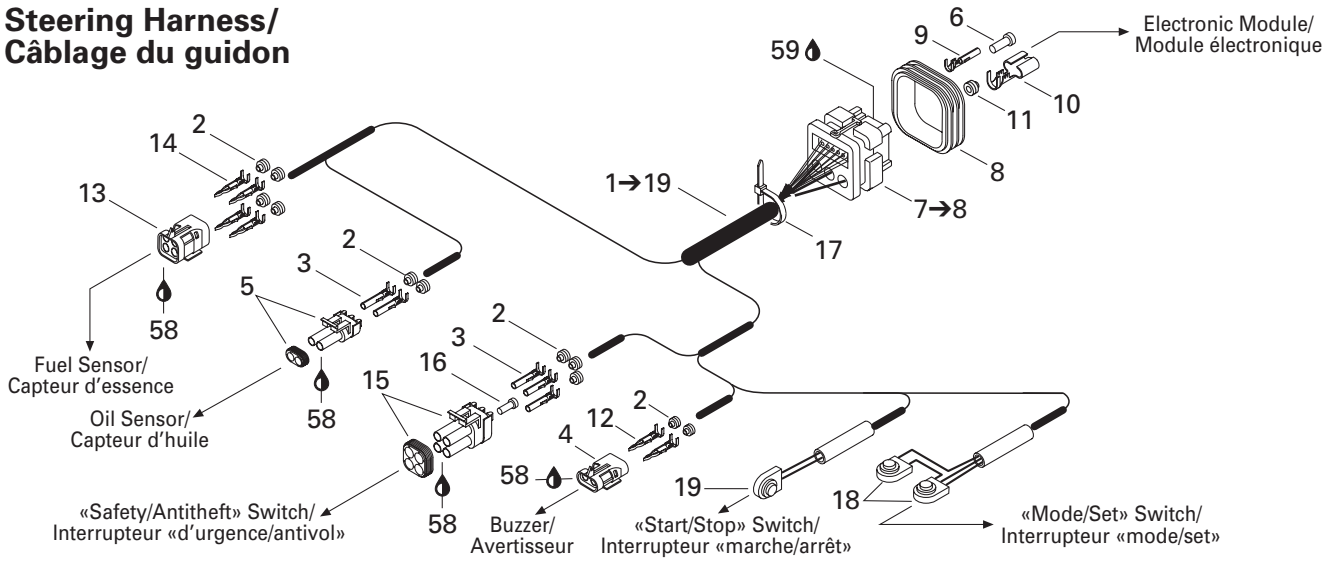

Rear Harness Câblage arrière

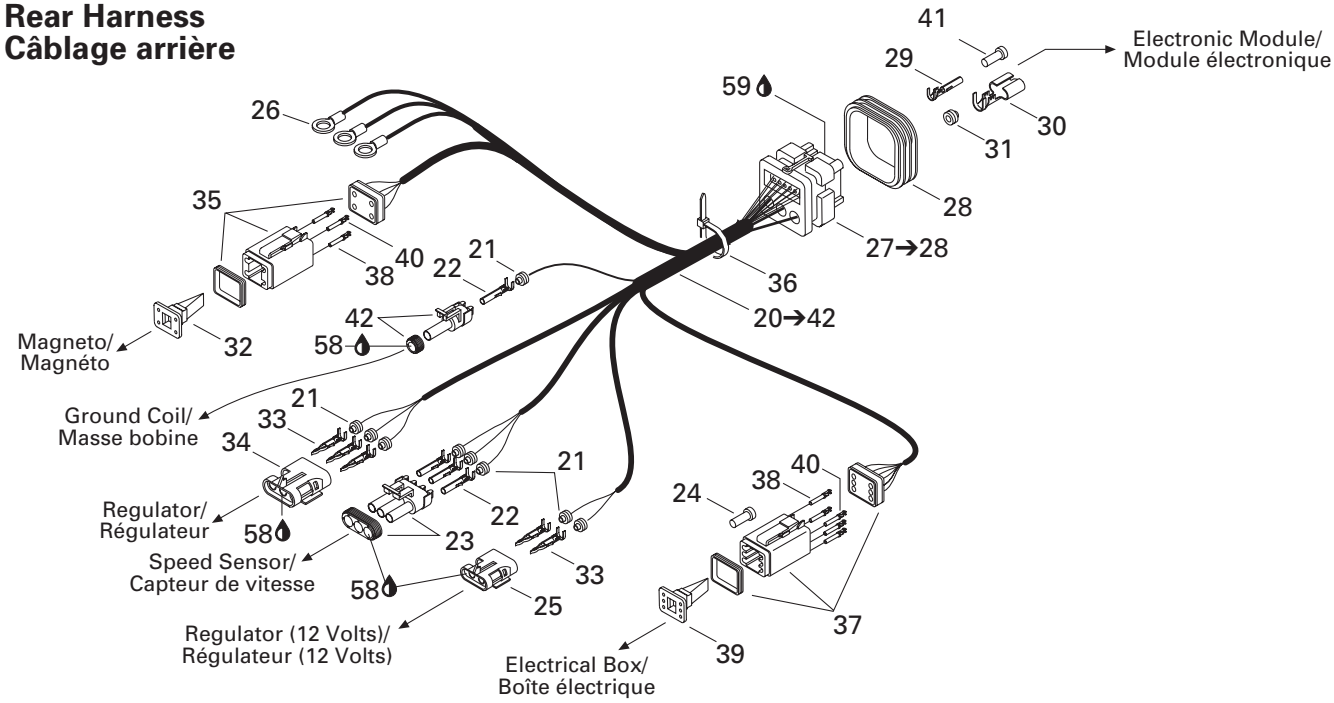

Motor Harness/ Câblage moteur

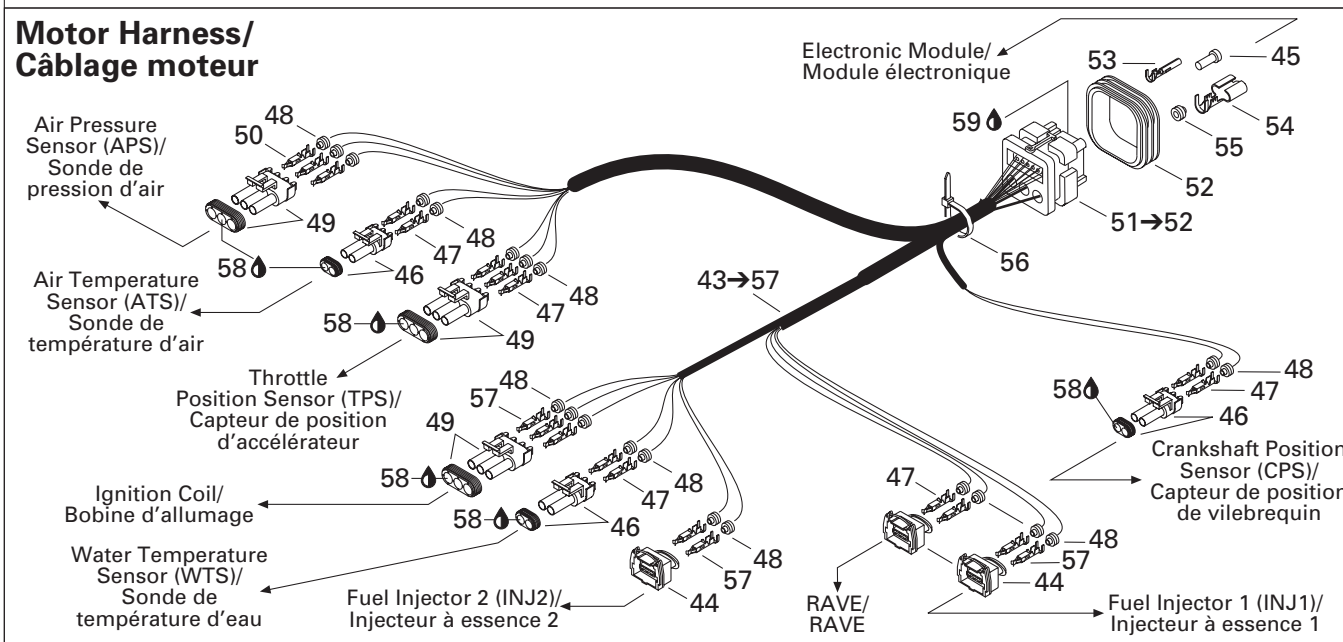

www.SeaDooManuals.net

				GTX RFI (Green/Vert)	GTX RFI (Gold/Baja)
1→19	278 001 498	***Steering Harness***	***Câblage guidon***	1	1
2	278 000 218	Wire Seal	Joint de fil	11	11
3	278 000 223	Female Terminal	Cosse femelle	5	5
4	278 000 217	Female Housing (2 Circuits)	Bloc femelle (2 circuits)	1	1
5	278 000 220	Male Housing (2 Circuits)	Bloc mâle (2 circuits)	1	1
6	293 000 070	Sealing Cap	Bouchon étanche	8	8
7→8	278 001 062	***Male Housing (26 Circuits)***	***Bloc mâle (26 circuits)***	1	1
8	278 001 307	Wire Seal	Joint de fil	1	1
9	278 000 995	Female Terminal	Cosse femelle	15	15
10	278 000 994	Female Terminal	Cosse femelle	3	3
11	278 000 996	Wire Seal	Joint de fil	3	3
12	278 000 222	Male Terminal	Cosse mâle	2	2
13	278 001 308	Male Housing (4 Circuits)	Bloc mâle (4 circuits)	1	1
14	278 001 114	Terminal Female	Cosse femelle	4	4
15	278 000 891	Male Housing (4 Circuits)	Bloc mâle (4 circuits)	1	1
16	278 000 216	Wire Seal (Cap)	Joint de fil (bouchon)	1	1
17	293 750 002	Tie Rap 130 mm	Attache 130 mm	1	1
18	278 001 375	«Mode/Set» Switch	Interrupteur de «mode/set»	1	1
19	278 001 403	«Start/Stop» Switch	Interrupteur «marche/arrêt»	1	1
20→42	278 000 951	***Rear Harness***	***Câblage arrière***	1	1
21	278 000 218	Wire Seal	Joint de fil	9	9
22	278 000 223	Female Terminal	Cosse femelle	4	4
23	278 000 273	Male Housing (3 Circuits)	Bloc mâle (3 circuits)	1	1
24	293 000 052	Sealing Cap	Bouchon étanche	1	1
25	278 000 217	Female Housing (2 Circuits)	Bloc femelle (2 circuits)	1	1
26	409 003 200	Open Barrel	Cosse à anneau	3	3
27→28	278 001 063	***Male Housing (26 Circuits)***	***Bloc mâle (26 circuits)***	1	1
28	278 001 307	Wire Seal	Joint de fil	1	1
29	278 000 995	Female Terminal	Cosse femelle	6	6
30	409 011 700	Female Terminal	Cosse femelle	3	3
31	278 001 223	Wire Seal	Joint de fil	3	3
32	278 000 738	Male Secondary Lock (4 Circuits)	Barrure secondaire mâle (4 circuits)	1	1
33	409 004 300	Male Terminal	Cosse mâle	5	5
34	278 000 281	Female Housing (3 Circuits)	Bloc femelle (3 circuits)	1	1
35	278 000 739	Male Housing (4 Circuits)	Bloc mâle (4 circuits)	1	1
36	293 750 002	Tie Rap 130 mm	Attache 130 mm	1	1
37	278 000 736	Male Housing (6 Circuits)	Bloc mâle (6 circuits)	1	1
38	278 000 632	Female Terminal	Cosse femelle	7	7
39	278 000 737	Male Secondary Lock (6 Circuits)	Barrure secondaire mâle (6 circuits)	1	1
40	278 001 276	Female Terminal	Cosse femelle	2	2

www.SeaDooManuals.net

Steering Harness/ Câblage du guidon

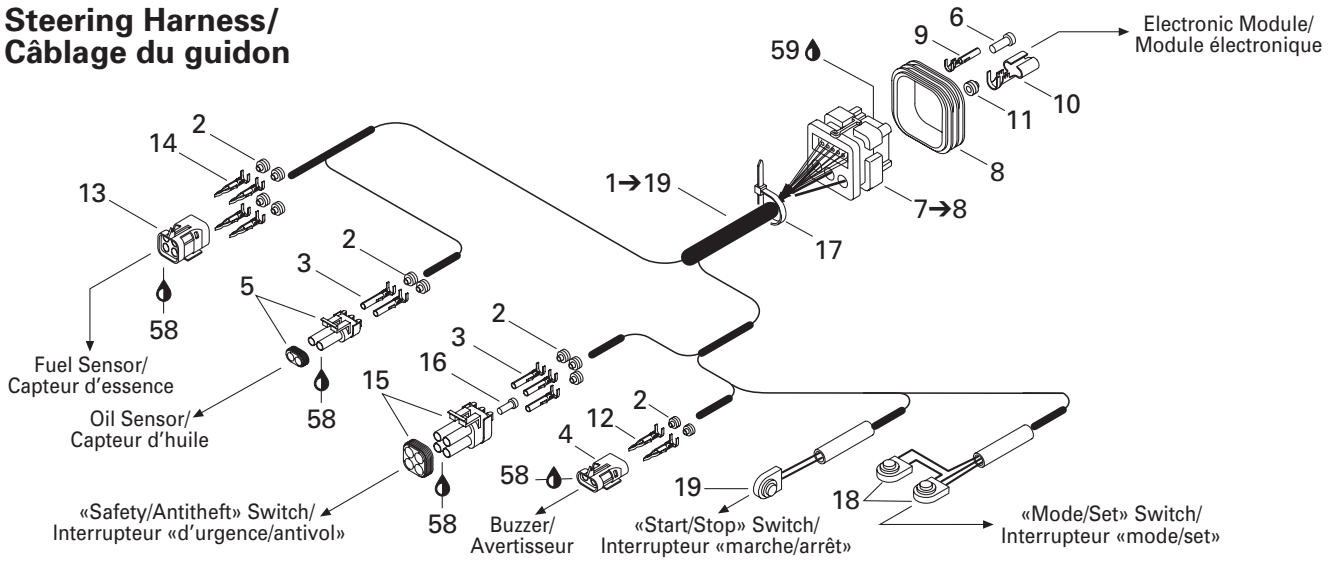

Rear Harness Câblage arrière

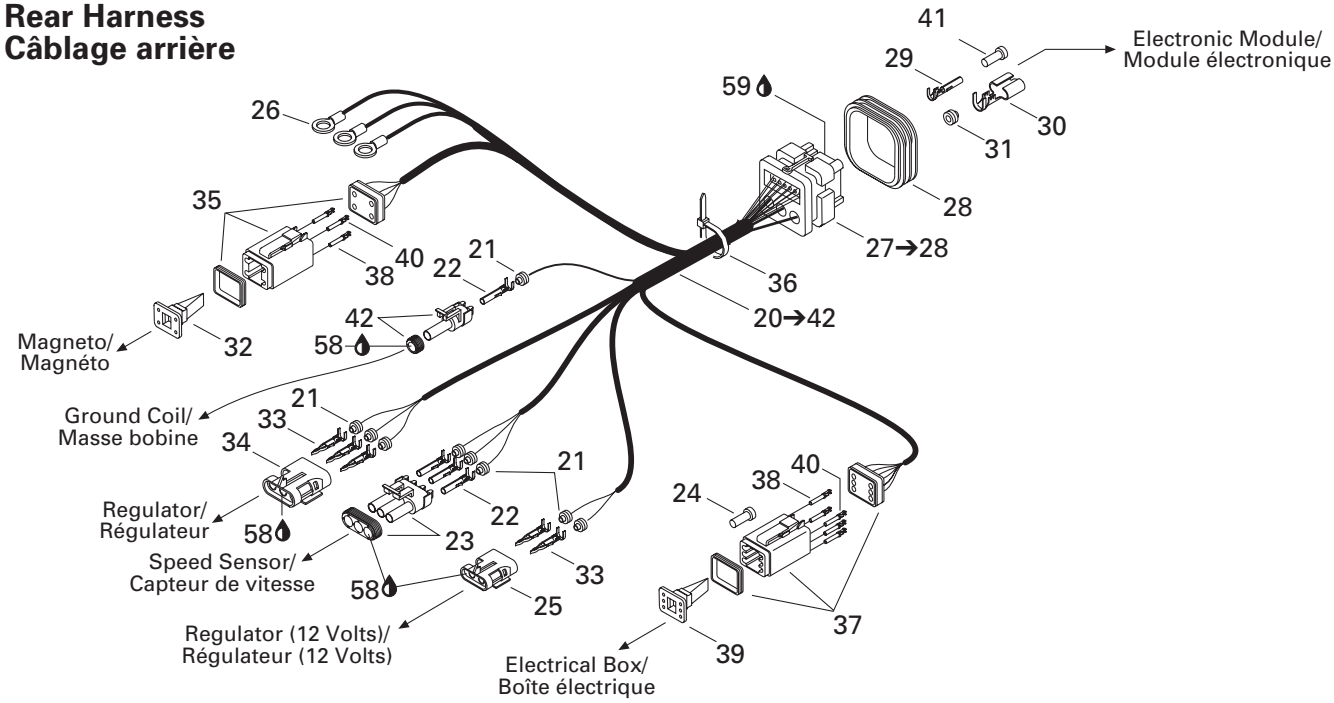

Motor Harness/ Câblage moteur

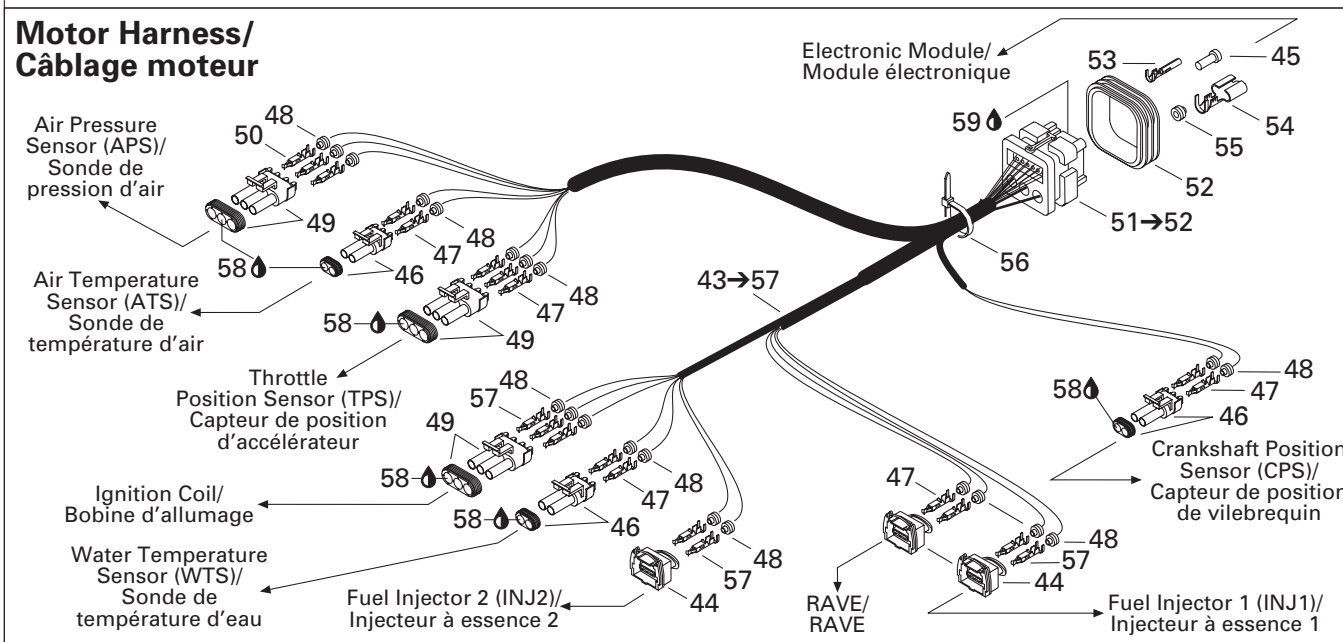

www.SeaDooManuals.net

				GTX RFI (Green/Vert)	GTX RFI (Gold/Baja)
41	293 000 070	Sealing Cap	Bouchon étanche	17	17
42	278 000 219	Male Housing (1 Circuit)	Bloc mâle (1 circuits)	1	1
43→57	278 000 950	***Engine Harness***	***Câblage moteur***	1	1
44	278 001 003	Male Housing (2 Circuits)	Logement mâle (2 circuits)	3	3
45	293 000 070	Sealing Cap	Bouchon étanche	5	5
46	278 001 005	Male Housing (2 Circuits)	Logement mâle (2 circuits)	3	3
47	278 000 998	Female Terminal	Cosse femelle	11	11
48	278 000 999	Wire Seal	Joint de fil	21	21
49	278 000 997	Male Housing (3 Circuits)	Logement mâle (3 circuits)	3	3
50	278 001 210	Male Terminal	Cosse mâle	3	3
51→52	278 001 211	***Male Housing (26 Circuits)***	***Logement mâle (26 circuits)***	1	1
52	278 001 307	Wire Seal	Joint de fil	1	1
53	278 000 995	Female Terminal	Cosse femelle	18	18
54	278 000 994	Female Terminal	Cosse femelle	3	3
55	278 001 223	Wire Seal	Joint de fil	3	3
56	293 750 002	Tie Rap 130 mm	Attache 130 mm	1	1
57	278 001 310	Female Terminal	Cosse femelle	7	7
58	293 550 004	Dielectric Grease, 150 g	Graisse diélectrique, 150 g	@	@
59	293 550 015	Deoxit Lubricant, Spray	Lubrifiant Deoxit, aérosol	@	@

www.SeaDooManuals.net

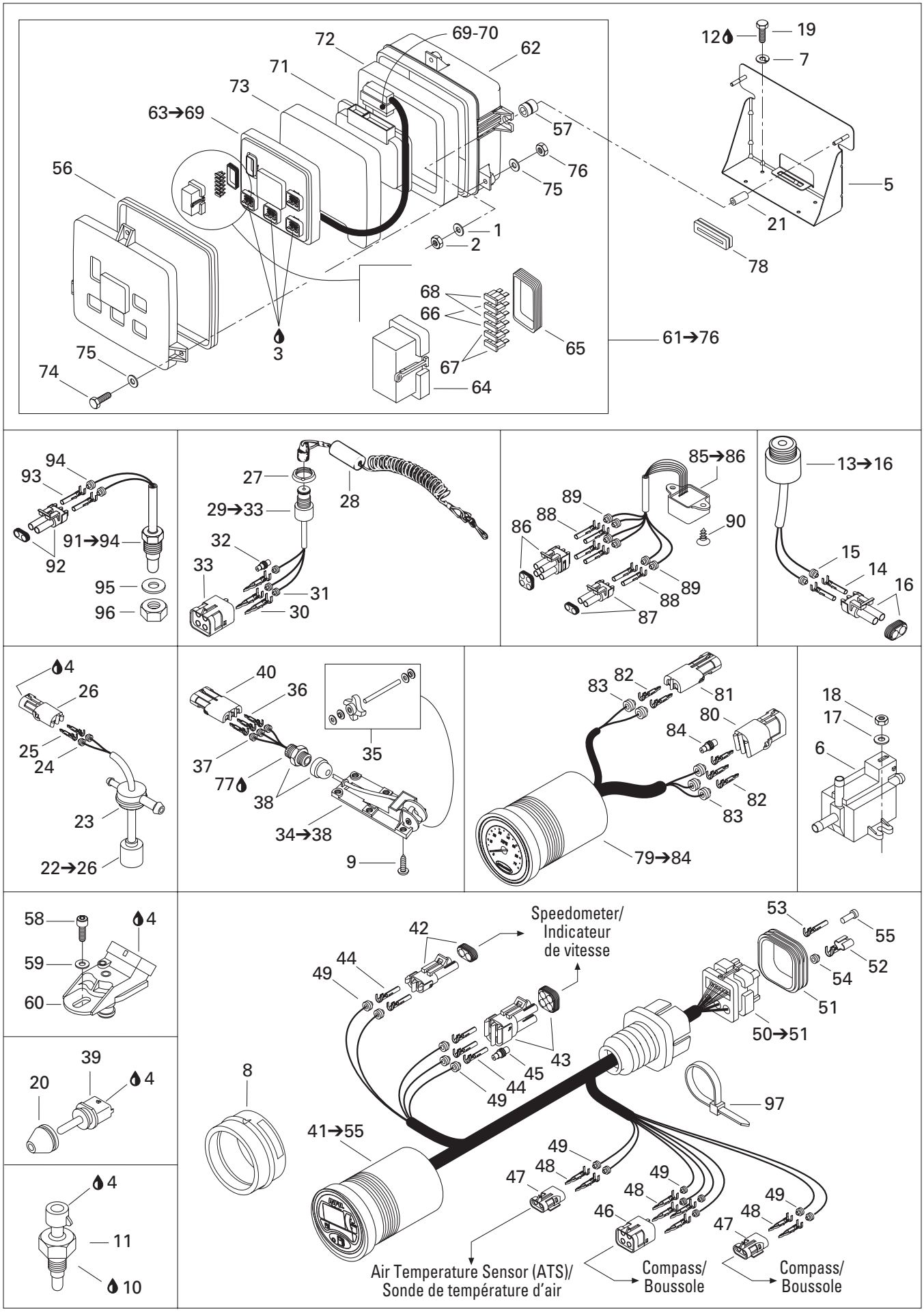

09Sb0105

www.SeaDooManuals.net

				GTX RFI (Green/Vert)	GTX RFI (Gold/Baja)
1	234 062 600	Flat Washer 6 mm	Rondelle plate 6 mm	2	2
2	232 561 600	Elastic Stop Nut M6	Écrou d'arrêt élastique M6	2	2
3	293 550 015	Deoxit Lubricant, Spray	Lubrifiant Deoxit, aérosol	@	@
4	293 550 004	Dielectric Grease, 150 g	Graisse diélectrique, 150 g	@	@
5	278 001 139	Box Support Ass'y	Support de boîte ass.	1	1
6	270 600 005	Solenoid Valve	Soupape solénoïde	1	1
7	234 151 601	Lock Washer 5 mm	Rondelle-frein 5 mm	4	4
8	293 720 047	Gauge Support	Support de jauge	2	2
9	250 000 020	Phillips Screw M5 x 10 (Scotch Grip)	Vis cruciforme M5 x 10 (Scotch Grip)	6	6
10	293 800 038	Loctite 518, 50 ml	Loctite 518, 50 ml	@	@
11	278 001 016	Temperature Sensor	Capteur de température	1	1
12	293 800 005	Loctite 271, 10 ml	Loctite 271, 10 ml	@	@
13→16	278 000 978	***Buzzer Ass'y***	***Avertisseur ass.***	1	1
14	278 000 223	Female Terminal	Cosse femelle	2	2
15	278 000 218	Wire Seal	Joint de fil	2	2
16	278 000 220	Male Housing (2 Circuits)	Bloc mâle (2 circuits)	1	1
17	234 051 600	Flat Washer 5 mm	Rondelle plate 5 mm	2	2
18	232 551 600	Elastic Stop Nut M5	Écrou d'arrêt élastique M5	2	2
19	211 000 023	Hex. Screw (Plastite)	Vis hex. (plastite)	4	4
20	278 001 054	Insulator	Isolateur	1	1
21	272 000 074	Spacer	Entretoise	2	2
22→26	278 001 401	***Oil Lever Sensor Ass'y***	***Contacteur de niveau d'huile ass.***	1	1
23	293 720 008	Grommet	Passe-fils	2	2
24	278 000 218	Wire Seal	Joint de fil	2	2
25	278 000 222	Male Terminal	Cosse mâle	2	2
26	278 000 217	Female Housing (2 Circuits)	Bloc femelle (2 circuits)	1	1
27	278 000 508	Safety Switch Nut	Écrou d'interrupteur de sécurité	1	1
28	278 001 543	Safety Landyard Ass'y	Cordon de sécurité ass.	1	1
29→33	278 000 977	***Safety Switch***	***Interrupteur d'urgence***	1	1
30	278 000 222	Male Terminal	Cosse mâle	3	3
31	278 000 218	Wire Seal	Joint de fil	3	3
32	278 000 216	Wire Seal (Cap)	Joint de fil (bouchon)	1	1
33	278 000 890	Female Housing (4 Circuits)	Bloc femelle (4 circuits)	1	1
34→38	278 000 849	***Speed Sensor***	***Capteur de vitesse***	1	1
35	295 500 108	Paddle Wheel Kit	Ensemble de roue à aube	1	1
36	278 000 222	Male Terminal	Cosse mâle	3	3
37	278 000 218	Wire Seal	Joint de fil	3	3
38	293 710 031	Electrical Connector	Connecteur électrique	1	1
39	270 600 000	Air Sensor	Capteur de température	1	1
40	278 000 281	Female Housing (3 Circuits)	Bloc femelle (3 circuits)	1	1

www.SeaDooManuals.net

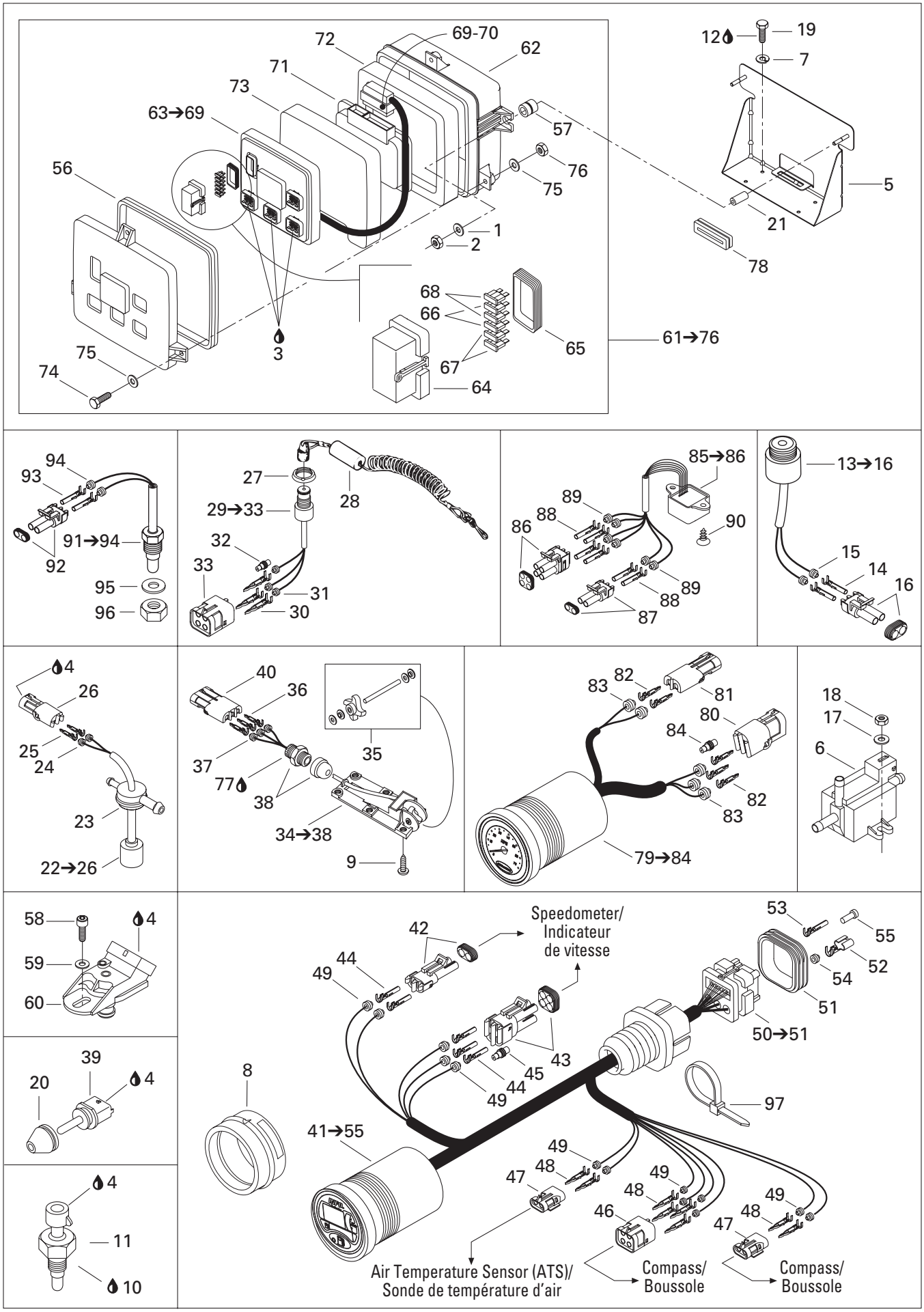

09Sb0105

www.SeaDooManuals.net

				GTX RFI (Green/Vert)	GTX RFI (Gold/Baja)
41→55	278 001 541	***LCD Info Gauge***	***Cadran info***	1	1
42	278 000 220	Male Housing (2 Circuits)	Bloc mâle (2 circuits)	1	1
43	278 000 891	Male Housing (4 Circuits)	Bloc mâle (4 circuits)	1	1
44	278 000 223	Female Terminal	Cosse femelle	5	5
45	278 000 216	Wire Seal	Joint de fil	1	1
46	278 000 890	Female Housing (4 Circuits)	Bloc femelle (4 circuits)	1	1
47	278 000 217	Female Housing (2 Circuits)	Bloc femelle (2 circuits)	2	2
48	278 000 222	Male Terminal	Cosse mâle	8	8
49	278 001 065	Wire Seal	Joint de fil	13	13
50→51	278 000 993	***Male Housing (26 Circuits)***	***Bloc mâle (26 circuits)***	1	1
51	278 001 307	Wire Seal	Joint de fils	1	1
52	278 000 994	Female Terminal	Cosse femelle	3	3
53	278 000 995	Female Terminal	Cosse femelle	13	13
54	278 000 996	Wire Seal *(AMP)*	Joint de fil *(AMP)*	3	3
55	293 000 070	Sealing Cap	Bouchon étanche	10	10
56	293 250 063	Gasket	Joint étanche	1	1
57	278 001 260	Insulator	Isolateur	2	2
58	205 561 260	Socket Head Screw M6 x 12 (Scotch Grip)	Vis creuse à 6 pans M6 x 12 (Scotch Grip)	1	1
59	234 061 600	Flat Washer 6 mm	Rondelle plate 6 mm	1	1
60	270 600 040	Pressure Sensor	Capteur de pression	1	1
61→76	— XXX —	***Electronic Module Ass'y***	***Module électronique ass.***	1	1
62	278 000 938	Electronic Box Base	Base de boîte électronique	1	1
63→69	278 001 529	***Electronic Module***	***Module électronique***	1	1
64	278 001 069	Fuse Holder Cover	Couvercle de porte-fusible	1	1
65	278 001 070	Cover Seal	Joint de couvercle	1	1
66	278 000 344	Fuse (5 Amperes)	Fusible (5 ampères)	2	2
67	278 001 197	Fuse (10 Amperes)	Fusible (10 ampères)	2	2
68	278 000 343	Fuse (15 Amperes)	Fusible (15 ampères)	2	2
69	278 000 998	Female Terminal	Cosse femelle	3	3
70	278 000 999	Wire Seal	Joint de fil	3	3
71	278 001 530	Electronic Module	Module électronique	1	1
72	278 000 941	Lower Foam	Mousse inférieure	1	1
73	278 001 100	Top Foam	Mousse supérieure	1	1
74	207 063 060	Hex. Screw M6 x 30	Vis hex. M6 x 30	3	3
75	234 062 600	Flat Washer 6 mm	Rondelle plate 6 mm	6	6
76	232 561 600	Elastic Stop Nut M6	Écrou d'arrêt élastique M6	3	3
77	293 800 013	Loctite 56765, Pipe Sealant, 250 ml	Loctite 56765, joint pour tuyau, 250 ml.	@	@
78	278 001 259	Insulator	Isolateur	1	1
79→84	278 001 435	***Speedometer Ass'y***	***Indicateur de vitesse ass.***	1	1
80	278 000 890	Female Housing (4 Circuits)	Logement femelle (4 circuits)	1	1

www.SeaDooManuals.net

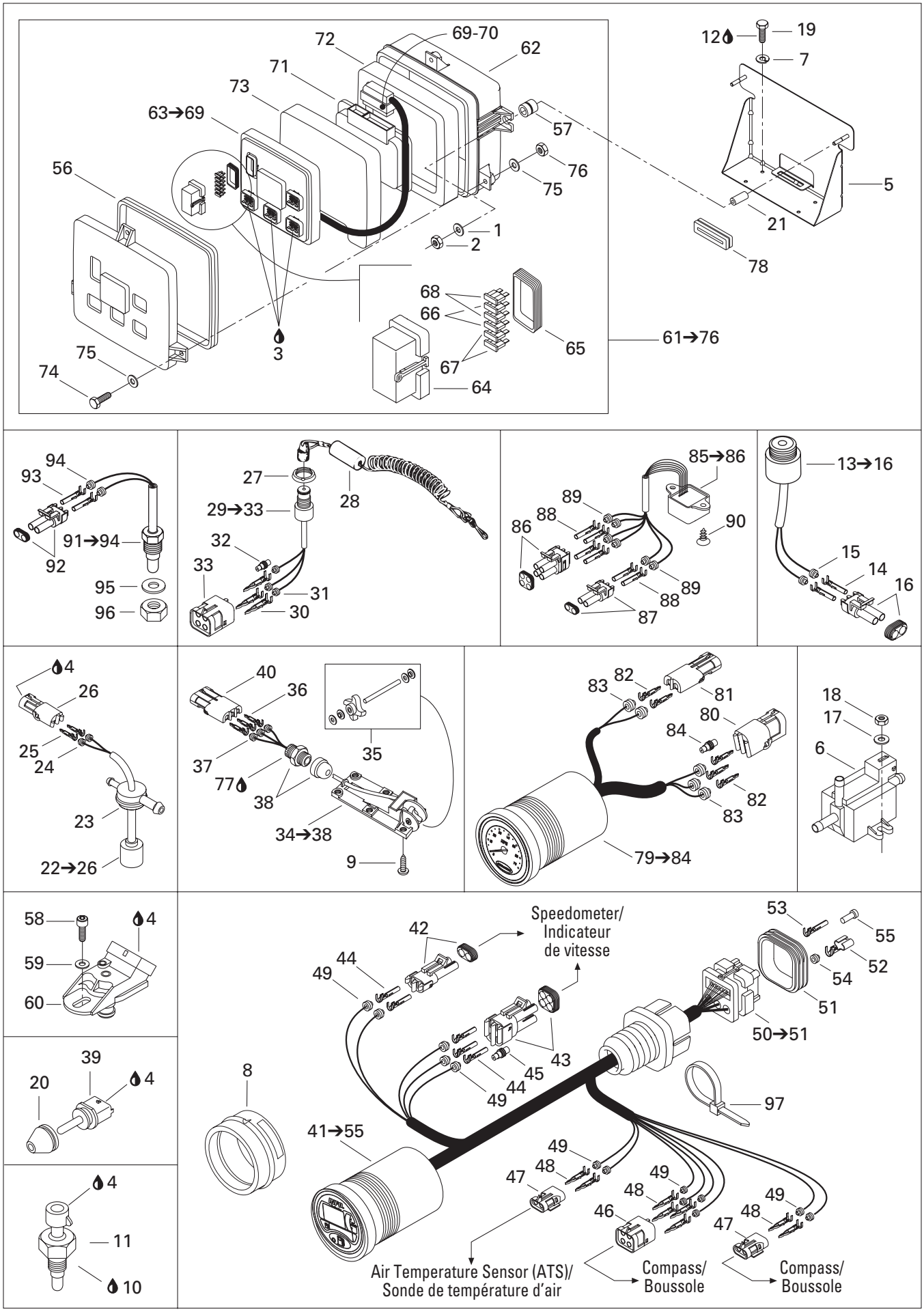

09Sb0105

www.SeaDooManuals.net

				GTX RFI (Green/Vert)	GTX RFI (Gold/Baja)
81	278 000 217	Female Housing (2 Circuits)	Logement femelle (2 circuits)	1	1
82	278 000 222	Male Terminal	Cosse mâle	5	5
83	278 001 065	Wire Seal	Joint de fil	5	5
84	278 000 216	Wire Seal	Joint de fil	1	1
85→86	278 001 243	***Compass***	***Boussole***	1	1
86	278 000 891	Male Housing (4 Circuits)	Bloc mâle (4 circuits)	1	1
87	278 000 220	Male Housing (2 Circuits)	Bloc mâle (2 circuits)	1	1
88	278 000 223	Female Terminal	Cosse femelle	6	6
89	278 000 218	Wire Seal	Joint de fil	6	6
90	293 730 016	Dart (Black)	Dard (noir)	2	2
91→94	278 000 851	***Temperature Sensor***	***Capteur de température***	1	1
92	278 000 220	Male Housing (2 Circuits)	Bloc mâle (2 circuits)	1	1
93	278 000 223	Female Terminal	Cosse femelle	2	2
94	278 000 218	Wire Seal	Joint de fil	2	2
95	234 000 600	Flat Washer 10 mm	Rondelle plate 10 mm	1	1
96	250 100 004	Hex. Nut M10 (Plastic)	Écrou hex. M10 (plastique)	1	1
97	414 115 200	Tie Rap	Attache	1	1

www.SeaDooManuals.net

Typical Connection
(Simple or Multiple Circuits)

Connexion typique
(circuits simple ou multiple)

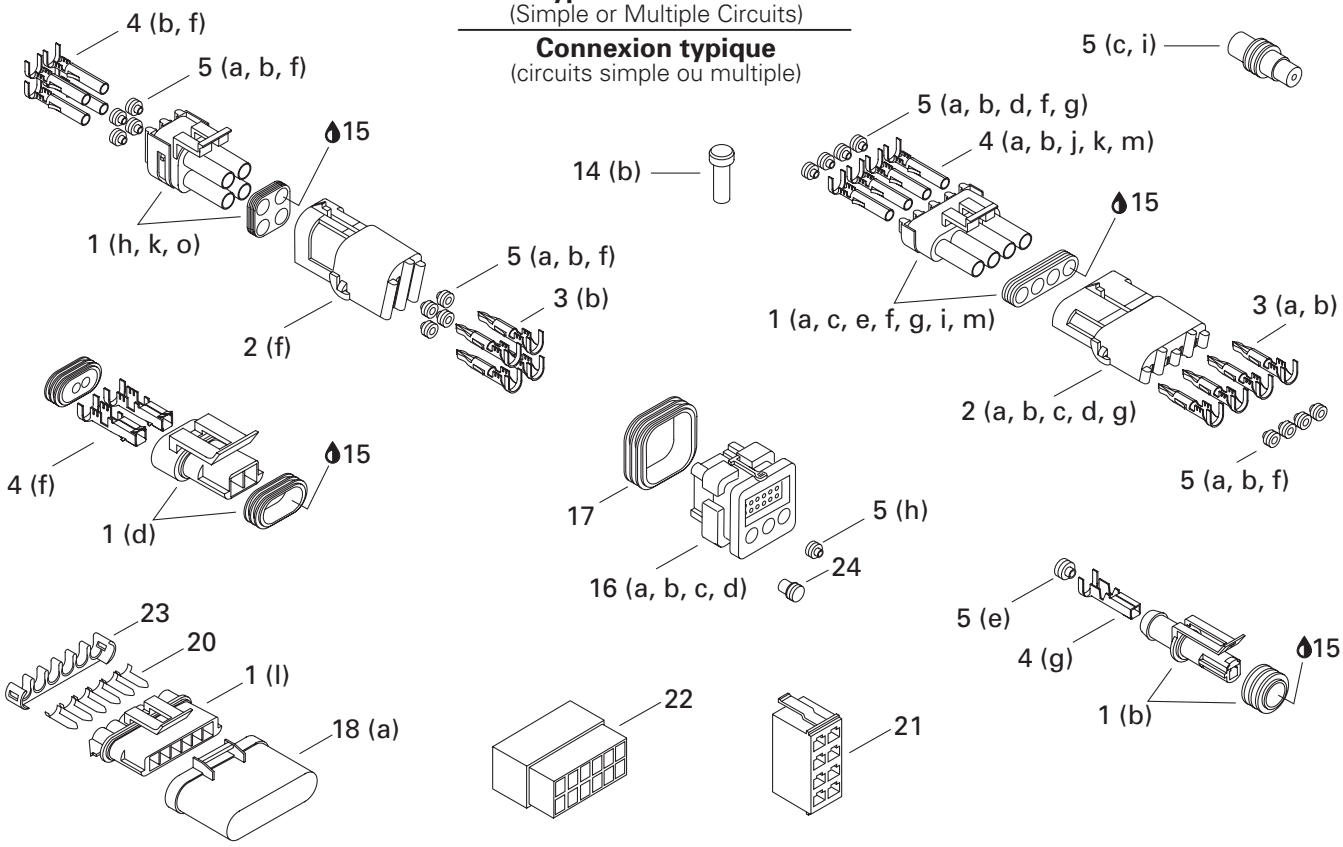

(Deutsch) Typical Connection
(Double or Multiple Circuits)

Connexion typique *(Deutsch)*
(circuits double ou multiple)

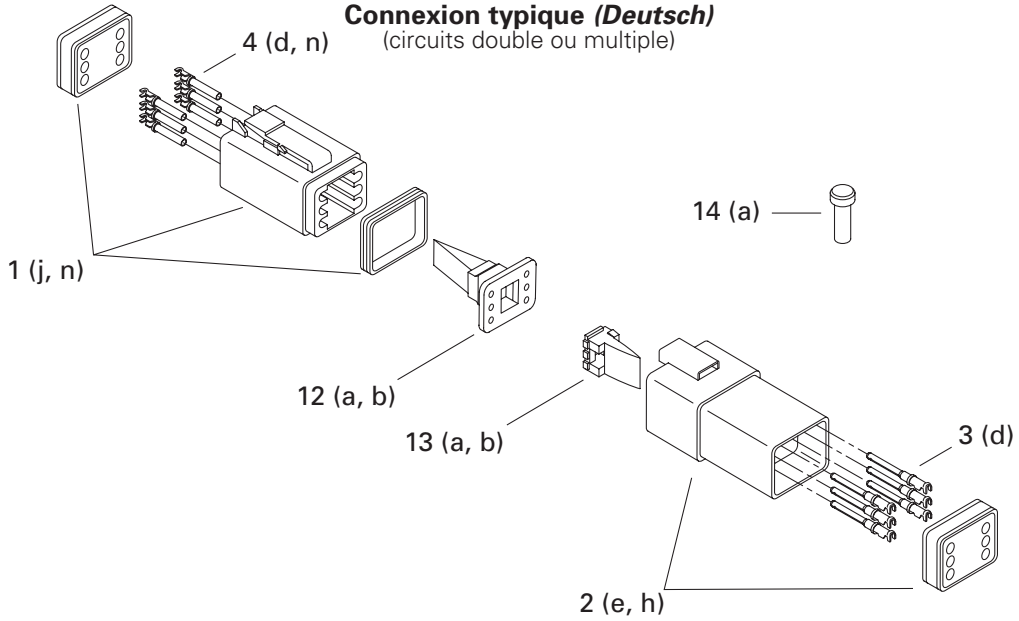

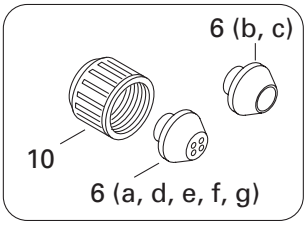

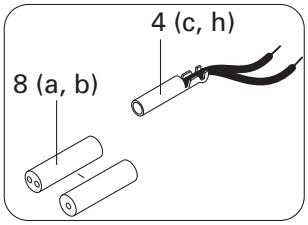

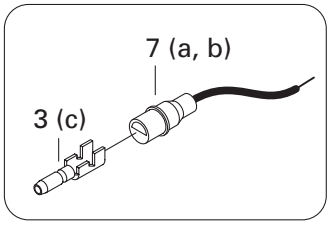

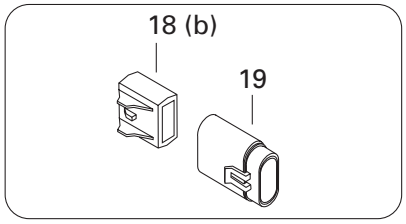

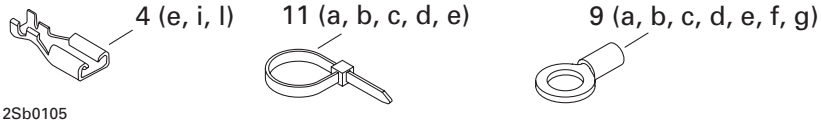

12Sb0105

www.SeaDooManuals.net

					GTX RFI (Green/Vert)	GTX RFI (Gold/Baja)
1	a	278 000 219	Male Housing (1 Circuit) *(Packard)*	Bloc mâle (1 circuit) *(Packard)*	@	@
	b	278 001 012	Male Housing (1 Circuit) *(AMP)*	Bloc mâle (1 circuit) *(AMP)*	@	@
	c	278 000 220	Male Housing (2 Circuits) *(Packard)*	Bloc mâle (2 circuits) *(Packard)*	@	@
	d	278 001 113	Male Housing (2 Circuits) *(Packard)*	Bloc mâle (2 circuits) *(Packard)*	@	@
	e	278 001 005	Male Housing (2 Circuit) *(Packard)*	Bloc mâle (2 circuits) *(Packard)*	@	@
	f	278 000 997	Male Housing (3 Circuits) *(Bosch)*	Bloc mâle (3 circuits) *(Bosch)*	@	@
	g	278 000 273	Male Housing (3 Circuits) *(Packard)*	Bloc mâle (3 circuits) *(Packard)*	@	@
	h	278 001 308	Male Housing (4 Circuits) *(Packard)*	Bloc mâle (4 circuits) *(Packard)*	@	@
	i	278 000 395	Male Housing (4 Circuits) *(Packard)*	Bloc mâle (4 circuits) *(Packard)*	@	@
	j	278 000 739	Male Housing (4 Circuits) *(Deutsch)*	Bloc mâle (4 circuits) *(Deutsch)*	@	@
	k	278 000 891	Male Housing (4 Circuits) *(Packard)*	Bloc mâle (4 circuits) *(Packard)*	@	@
	l	278 001 327	Male Housing (6 Circuits) *(Packard)*	Bloc mâle (6 circuits) *(Packard)*	@	@
	m	278 000 221	Male Housing (6 Circuits) *(Packard)*	Bloc mâle (6 circuits) *(Packard)*	@	@
	n	278 000 736	Male Housing (6 Circuits) *(Deutsch)*	Bloc mâle (6 circuits) *(Deutsch)*	@	@
	o	278 001 318	Male Housing (6 Circuits) *(AMP)*	Bloc mâle (6 circuits) *(AMP)*	@	@
2	a	278 000 161	Female Housing (1 Circuit) *(Packard)*	Bloc femelle (1 circuit) *(Packard)*	@	@
	b	278 000 217	Female Housing (2 Circuits) *(Packard)*	Bloc femelle (2 circuits) *(Packard)*	@	@
	c	278 000 281	Female Housing (3 Circuits) *(Packard)*	Bloc femelle (3 circuits) *(Packard)*	@	@
	d	278 000 394	Female Housing (4 Circuits) *(Packard)*	Bloc femelle (4 circuits) *(Packard)*	@	@
	e	278 000 635	Female Housing (4 Circuits) *(Deutsch)*	Bloc femelle (4 circuits) *(Deutsch)*	@	@
	f	278 000 890	Female Housing (4 Circuits) *(Packard)*	Bloc femelle (4 circuits) *(Packard)*	@	@
	g	278 000 156	Female Housing (6 Circuits) *(Packard)*	Bloc femelle (6 circuits) *(Packard)*	@	@
	h	270 000 137	Female Housing (6 Circuits) *(Deutsch)*	Bloc femelle (6 circuits) *(Deutsch)*	@	@
3	a	409 004 300	Male Terminal (16 Gauge) *(Packard)*	Cosse mâle (calibre16) *(Packard)*	@	@
	b	278 000 222	Male Terminal (18 Gauge) *(Packard)*	Cosse mâle (calibre18) *(Packard)*	@	@
	c	278 000 230	Male Terminal (20 Gauge) *(AMP)*	Cosse mâle (calibre 20) *(AMP)*	@	@
	d	278 000 631	Male Terminal (16-18 Gauge) *(Deutsch)*	Cosse mâle (calibre 16-18) *(Deutsch)*	@	@
4	a	409 007 300	Female Terminal (16 Gauge) *(Packard)*	Cosse femelle (calibre16) *(Packard)*	@	@
	b	278 000 223	Female Terminal (18 Gauge) *(Packard)*	Cosse femelle (calibre18) *(Packard)*	@	@
	c	278 001 009	Female Terminal (14-18 Gauge) *(AMP)*	Cosse femelle (calibre 14-18) *(AMP)*	@	@
	d	278 000 632	Female Terminal (16-18 Gauge) *(Deutsch)*	Cosse femelle (calibre 16-18) *(Deutsch)*	@	@
	e	278 000 228	Female Terminal (12-18 Gauge) *(AMP)*	Cosse femelle (calibre 12-18) *(AMP)*	@	@
	f	278 001 114	Female Terminal *(Packard)*	Cosse femelle *(Packard)*	@	@
	g	278 001 014	Female Terminal *(AMP)*	Cosse femelle *(AMP)*	@	@
	h	278 000 995	Female Terminal *(AMP)*	Cosse femelle *(AMP)*	@	@
	i	278 000 994	Female Terminal *(AMP)*	Cosse femelle *(AMP)*	@	@
	j	278 001 310	Female Terminal *(AMP)*	Cosse femelle *(AMP)*	@	@
	k	278 000 998	Female Terminal *(AMP)*	Cosse femelle *(AMP)*	@	@
	l	409 011 700	Female Terminal *(AMP)*	Cosse femelle *(AMP)*	@	@
	m	278 001 210	Female Terminal *(AMP)*	Cosse femelle *(AMP)*	@	@
	n	278 001 276	Female Terminal *(Deutsch)*	Cosse femelle *(Deutsch)*	@	@

www.SeaDooManuals.net

Typical Connection
(Simple or Multiple Circuits)

Connexion typique
(circuits simple ou multiple)

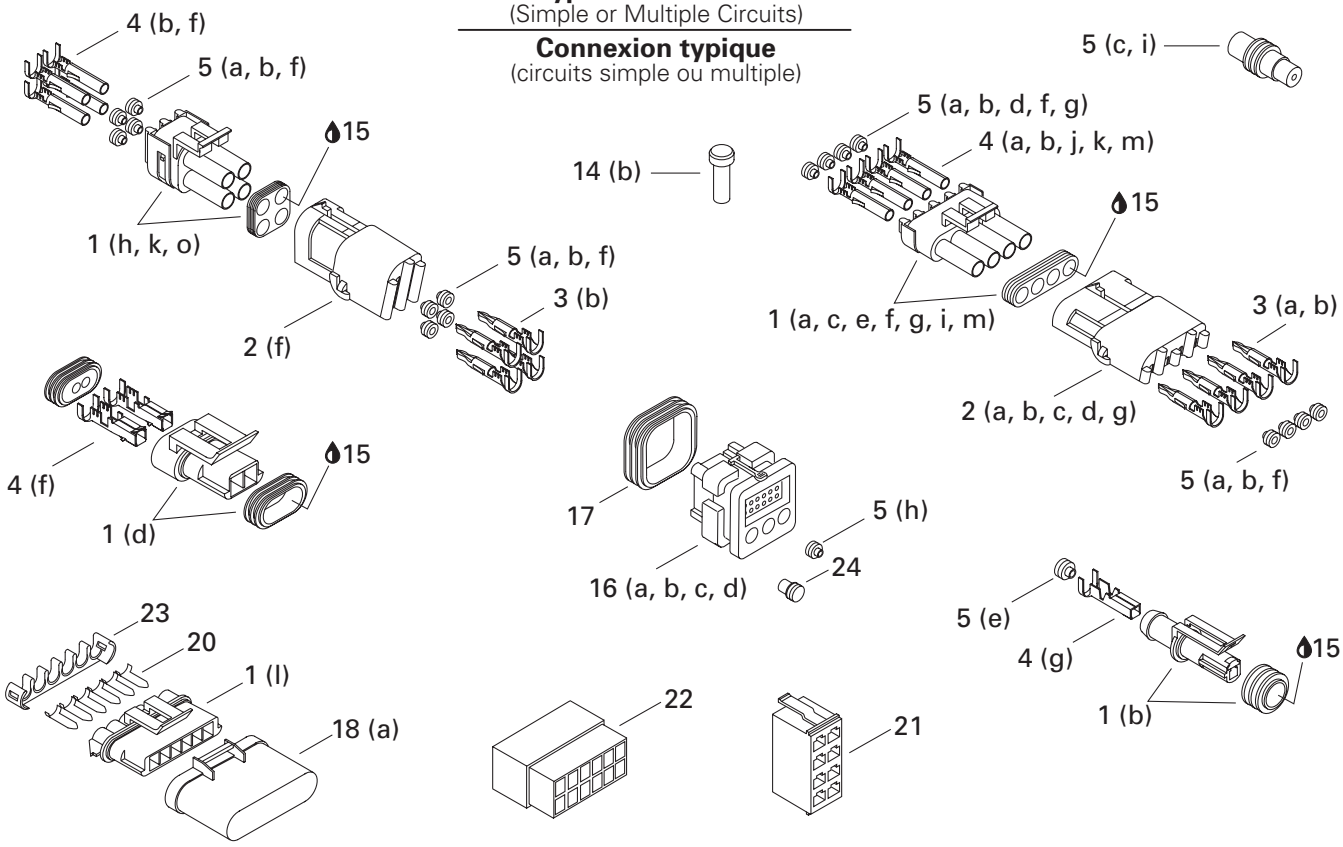

(Deutsch) Typical Connection
(Double or Multiple Circuits)

Connexion typique *(Deutsch)*
(circuits double ou multiple)

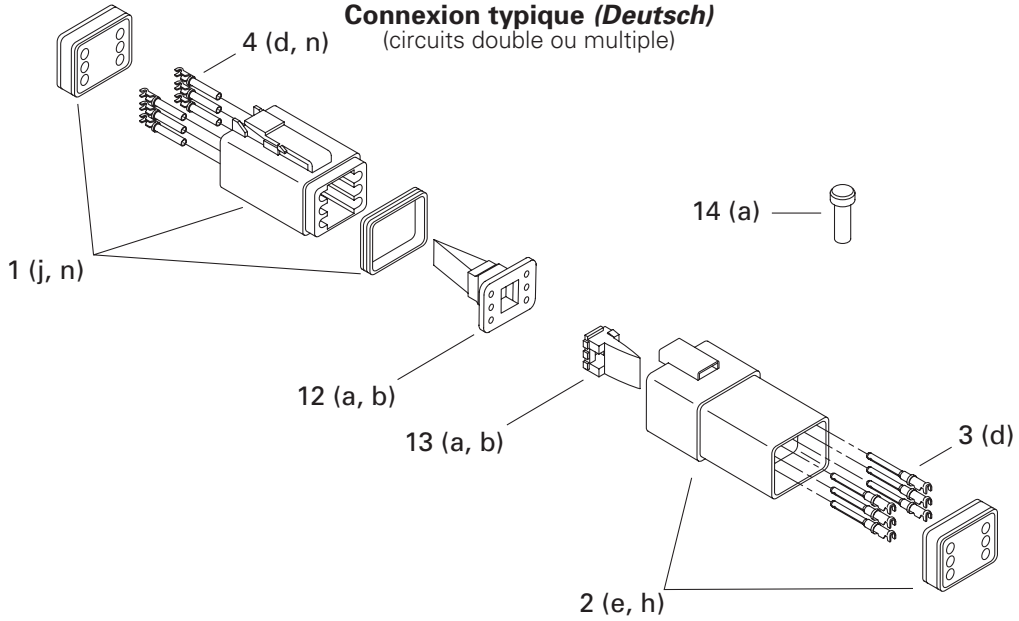

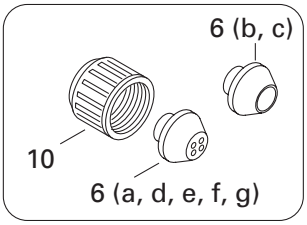

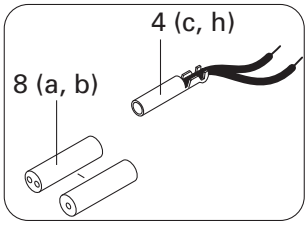

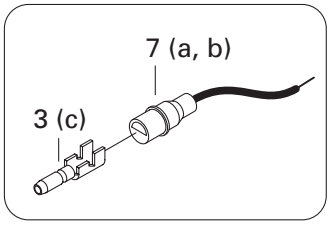

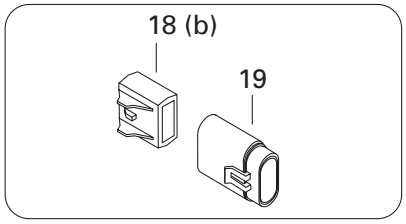

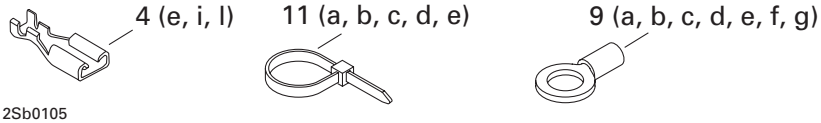

12Sb0105

www.SeaDooManuals.net

				GTX RFI (Green/Vert)	GTX RFI (Gold/Baja)
5 a	278 000 218	Wire Seal (16-18 Gauge) (Green) *(Packard)*	Joint de fil (calibre 16-18) (vert) *(Packard)*	@	@
b	278 001 065	Wire Seal (20 Gauge) *(Packard)*	Joint de fil (calibre 20) *(Packard)*	@	@
c	278 000 216	Wire Seal (Cap) *(Packard)*	Joint de fil (bouchon) *(Packard)*	@	@
d	710 000 048	Wire Seal *(Packard)*	Joint de fil *(Packard)*	@	@
e	278 001 013	Wire Seal (Yellow) *(AMP)*	Joint de fil (jaune) *(AMP)*	@	@
f	278 000 996	Wire Seal *(AMP)*	Joint de fil *(AMP)*	@	@
g	278 000 999	Wire Seal *(AMP)*	Joint de fil *(AMP)*	@	@
h	278 001 223	Wire Seal *(AMP)*	Joint de fil *(AMP)*	@	@
i	293 000 070	Sealing Cap	Bouchon étanche	@	@
6 a	293 720 030	Grommet (1 Circuit) (Blue)	Passe-fils (1 circuit) (bleu)	@	@
b	278 000 098	Grommet (1 Circuit) (Black)	Passe-fils (1 circuit) (noir)	@	@
c	278 000 682	Grommet (1 Circuit) (Light Gray)	Passe-fils (1 circuit) (gris pâle)	@	@
d	293 720 025	Grommet (2 Circuit) (Gray)	Passe-fils (2 circuits) (gris)	@	@
e	278 000 193	Grommet (3 Circuit) (Black)	Passe-fils (3 circuits) (noir)	@	@
f	570 026 800	Grommet (4 Circuit) (Red)	Passe-fils (4 circuits) (rouge)	@	@
g	293 720 034	Grommet (4 Circuit) (White)	Passe-fils (4 circuits) (blanc)	@	@
7 a	278 000 231	Insulating Sheath (Male Terminal)	Étui thermique (cosse mâle)	@	@
b	278 001 008	Insulating Sheath (Male Terminal)	Étui thermique (cosse mâle)	@	@
8 a	278 001 007	Insulating Sheath (Simple) (Female Terminal)	Étui thermique (simple) (cosse femelle)	@	@
b	278 000 770	Insulating Sheath (Double) (Female Terminal)	Étui thermique (double) (cosse femelle)	@	@
9 a	278 000 992	Open Barrel 1/4" (14-18 Gauge) *(AMP)*	Cosse à anneau 1/4" (calibre 14-18) *(AMP)*	@	@
b	409 003 200	Open Barrel *(Essex)*	Cosse à anneau *(Essex)*	@	@
c	278 000 300	Open Barrel *(AMP)*	Cosse à anneau *(AMP)*	@	@
d	278 001 138	Open Barrel *(8 mm)*	Cosse à anneau *(8 mm)*	@	@
e	278 001 165	Open Barrel	Cosse à anneau	@	@
f	278 001 323	Open Barrel *(AMP)*	Cosse à anneau *(AMP)*	@	@
g	278 001 324	Open Barrel *(AMP)*	Cosse à anneau *(AMP)*	@	@
10	278 000 100	Electric Box Cap	Bouchon de boîte électrique	@	@
11 a	293 750 001	Tie Rap *(94 mm) (Panduit)*	Attache *(94 mm) (Panduit)*	@	@
b	293 750 002	Tie Rap *(130 mm) (Panduit)*	Attache *(130 mm) (Panduit)*	@	@
c	293 750 009	Tie Rap *(160 mm) (Panduit)*	Attache *(160 mm) (Panduit)*	@	@
d	414 115 200	Tie Rap *(Panduit)*	Attache *(Panduit)*	@	@
e	293 750 008	Tie Rap *(350 mm) (Dennison)*	Attache *(350 mm) (Dennison)*	@	@
12 a	278 000 738	Male Secondary Lock (4 Circuits) *(Deutsch)*	Barrure secondaire mâle (4 circuits) *(Deutsch)*	@	@
b	278 000 737	Male Secondary Lock (6 Circuits) *(Deutsch)*	Barrure secondaire mâle (6 circuits) *(Deutsch)*	@	@
13 a	278 000 636	Female Secondary Lock (4 Circuits) *(Deutsch)*	Barrure secondaire femelle (4 circuits) *(Deutsch)*	@	@
b	278 000 735	Female Secondary Lock (6 Circuits) *(Deutsch)*	Barrure secondaire femelle (6 circuits) *(Deutsch)*	@	@
14 a	293 000 052	Sealing Cap *(Deutsch)*	Bouchon étanche *(Deutsch)*	@	@
b	293 000 070	Sealing Cap *(AMP)*	Bouchon étanche *(AMP)*	@	@
15	293 550 004	Dielectric Grease, 150 g	Graisse diélectrique, 150 g	@	@

www.SeaDooManuals.net

Typical Connection
(Simple or Multiple Circuits)

Connexion typique
(circuits simple ou multiple)

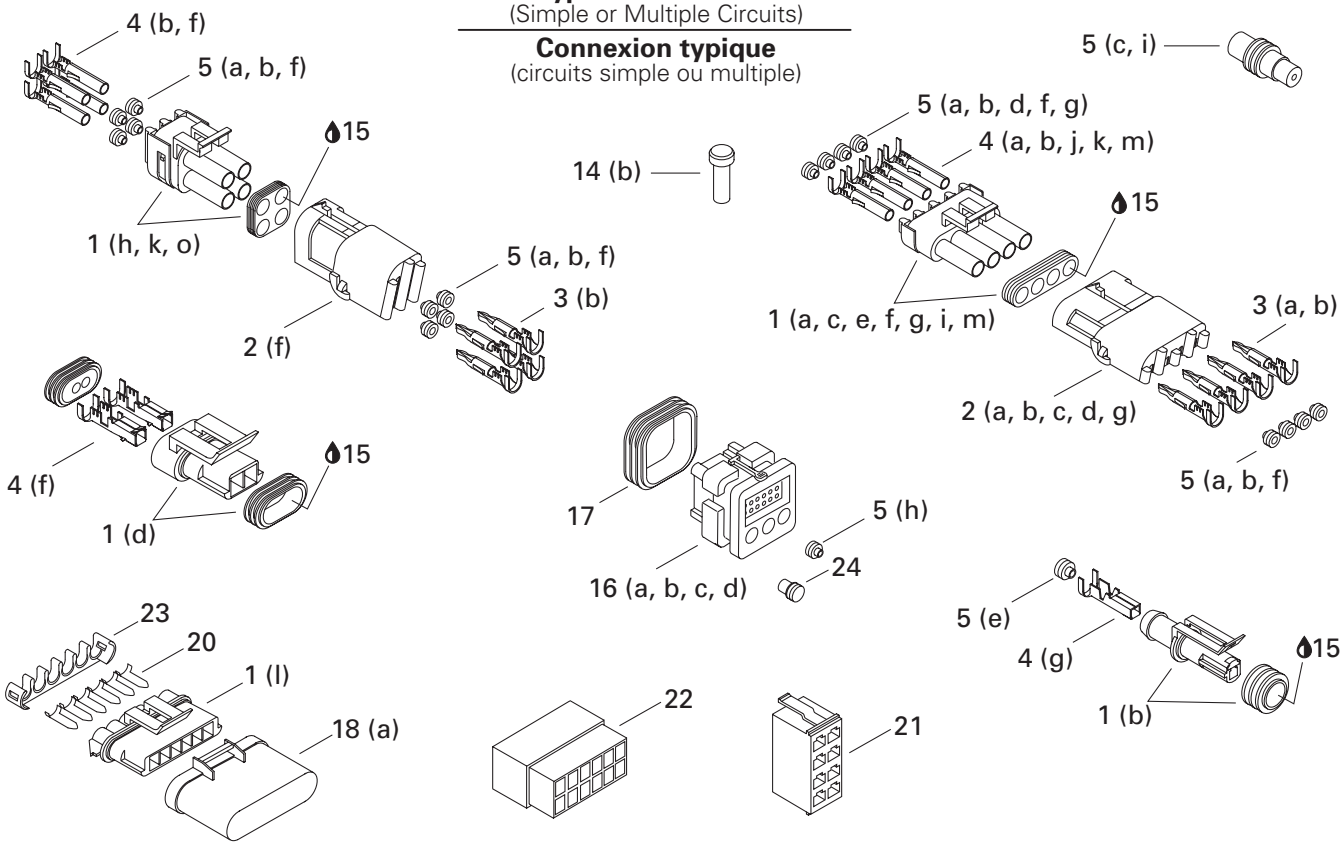

(Deutsch) Typical Connection
(Double or Multiple Circuits)

Connexion typique *(Deutsch)*
(circuits double ou multiple)

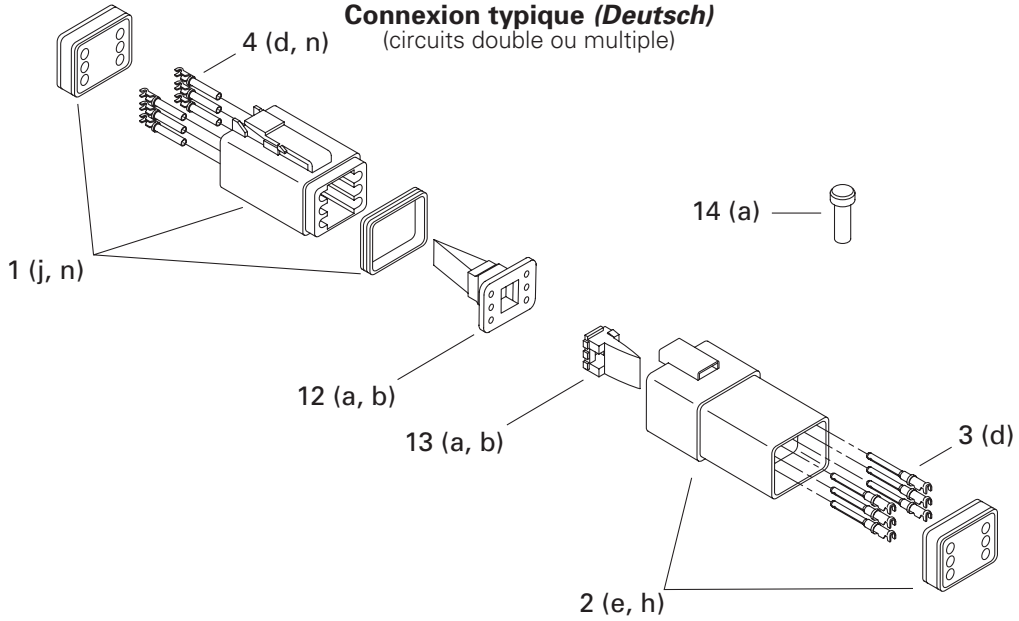

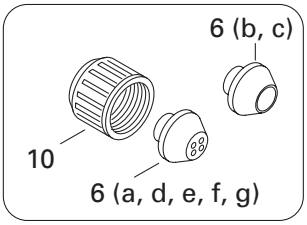

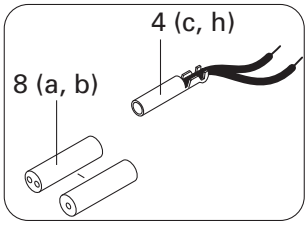

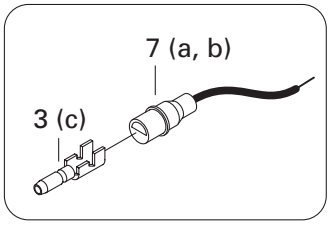

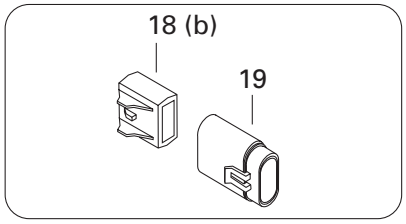

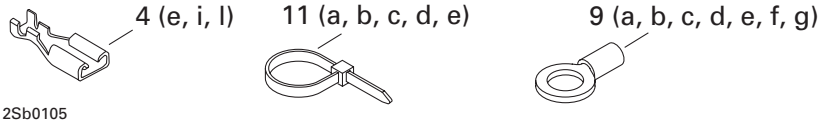

12Sb0105

www.SeaDooManuals.net

					GTX RFI (Green/Vert)	*GTX RFI (Gold/Baja)*
16→17	a	278 000 993	Male Housing (26 Circuits) *(AMP)*	Bloc mâle (26 circuits) *(AMP)*	@	@
	b	278 001 062	Male Housing (26 Circuits) *(AMP)*	Bloc mâle (26 circuits) *(AMP)*	@	@
	c	278 001 063	Male Housing (26 Circuits) *(AMP)*	Bloc mâle (26 circuits) *(AMP)*	@	@
	d	278 001 211	Male Housing (26 Circuits) *(AMP)*	Bloc mâle (26 circuits) *(AMP)*	@	@
17		278 001 307	Wire Seal *(AMP)*	Joint de fil *(AMP)*	@	@
18	a	278 001 330	Cap (6 Circuits) *(Packard)*	Capuchon (6 circuits) *(Packard)*	@	@
	b	278 001 326	Fuse Holder Cap *(Packard)*	Capuchon porte fusible *(Packard)*	@	@
19		278 001 325	Fuse Holder *(Packard)*	Porte fusible *(Packard)*	@	@
20		278 001 329	Buss Bar *(Packard)*	Plaque de jonction *(Packard)*	@	@
21		278 001 321	Male Housing (8 Circuits) *(Carlington)*	Bloc mâle (8 circuits) *(Carlington)*	@	@
22		278 001 322	Male Housing (12 Circuits) *(Molex)*	Bloc mâle (12 circuits) *(Molex)*	@	@
23		278 001 328	Secondary Lock *(Packard)*	Barrure de fils *(Packard)*	@	@
24		409 013 900	Plug *(AMP)*	Bouchon *(AMP)*	@	@

www.SeaDooManuals.net

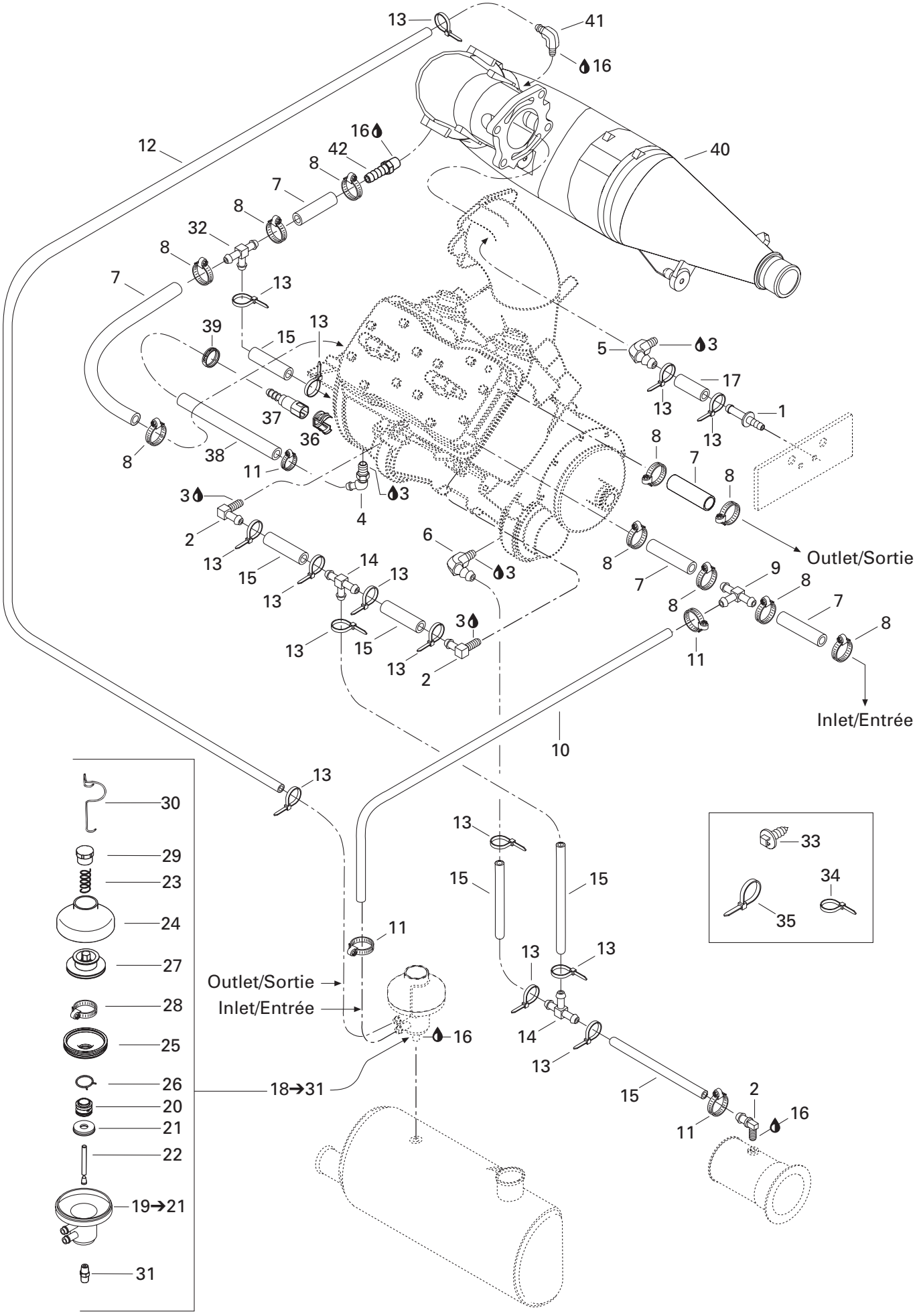

www.SeaDooManuals.net

				GTX RFI (Green/Vert)	GTX RFI (Gold/Baja)
1	291 000 306	Bleed Fitting	Raccord de purge	1	1
2	293 700 016	Elbow Fitting 90°	Raccord coudé 90°	3	3
3	293 800 013	Loctite 56765, Pipe Sealant, 250 ml	Loctite 56765, joint pour tuyau, 250 ml	@	@
4	293 700 036	Elbow Fitting 45°	Raccord coudé 45°	1	1
5	293 710 018	Elbow Fitting 90°	Raccord coudé 90°	1	1
6	293 700 016	Elbow Fitting 90°	Raccord coudé 90°	1	1
7	276 000 001	Hose 12.5 mm (Meter)	Boyau 12.5 mm (mètre)	@	@
8	293 650 037	Clamp Tridon	Bride de serrage Tridon	10	10
9	293 710 052	T-Fitting	Raccord en T	1	1
10	275 500 139	Hose 6 mm (Meter)	Boyau 6 mm (mètre)	@	@
11	293 650 038	Tridon Gear Clamp	Bride de serrage Tridon	4	4
12	276 000 048	Hose 6 mm (Meter)	Boyau 6 mm (mètre)	@	@
13	293 750 001	Tie Rap 94 mm	Attache 94 mm	@	@
14	293 710 061	T-Fitting	Raccord en T	2	2
15	275 000 007	Hose 8 mm (Meter)	Boyau 8 mm (mètre)	@	@
16	293 800 018	Loctite 592, Pipe Sealant, 50 ml	Loctite 592, joint pour tuyau, 50 ml	@	@
17	276 000 048	Hose 6 mm (Meter)	Boyau 6 mm (mètre)	@	@
18→31	274 000 831	***Pressure Regulator Ass'y***	***Régulateur de pression ass.***	1	1
19→21	— XXX —	***Pressure Regulator Housing Ass'y***	***Boîtier de régulateur de pression***	1	1
20	— XXX —	Feeding Block	Bloc de débit	1	1
21	— XXX —	Outlet Washer	Rondelle de débit	1	1
22	274 000 423	Feeding Rod	Tige de débit	1	1
23	274 000 612	Spring	Ressort	1	1
N 24	420 911 552	Valve Cover	Couvercle de valve	1	1
25	420 260 721	Bellows	Manchon	1	1
26	420 838 190	Clamp	Bride	1	1
27	— XXX —	Valve Exhaust	Soupape d'échappement	1	1
28	293 650 065	Clamp Rivalair	Bride de serrage Rivalair	1	1
29	420 241 221	Screw Adjustment	Vis d'ajustement	1	1
30	290 838 083	Spring Clip	Pince à ressort	1	1
31	293 700 033	Male Fitting	Raccord mâle	1	1
32	293 710 025	T-Fitting	Raccord en T	1	1
33	293 730 018	Mount Dart	Dard d'ancrage	4	4
34	293 750 002	Tie Rap 130 mm	Attache 130 mm	2	2
35	414 115 200	Tie Rap	Attache	2	2
36	275 500 429	Connector Stopper	Barette connecteur	1	1
37	275 500 428	Connector Box	Boîtier connecteur	1	1
38	275 500 345	Hose 8 mm (Meter)	Boyau 8 mm (mètre)	@	@
39	293 650 047	Clamp Oetiker	Bride de serrage Oetiker	1	1
N 40	274 000 926	Head Pipe Ass'y	Tuyau collecteur ass.	1	1

www.SeaDooManuals.net

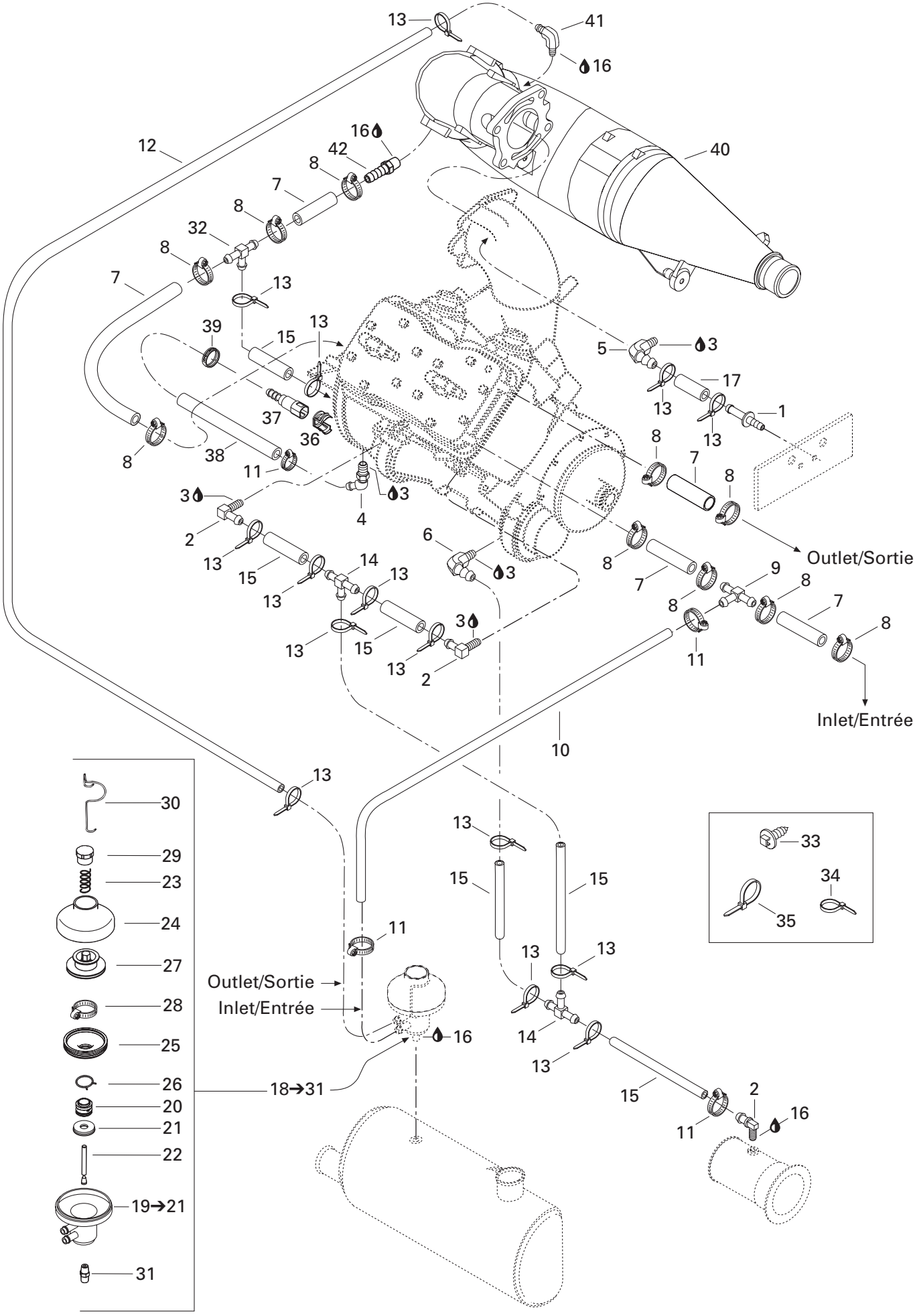

www.SeaDooManuals.net

				GTX RFI (Green/Vert)	GTX RFI (Gold/Baja)
41	293 710 048	Elbow Fitting 90°	Raccord coudé 90°	1	1
42	293 710 021	Male Connector	Raccord mâle	1	1

www.SeaDooManuals.net

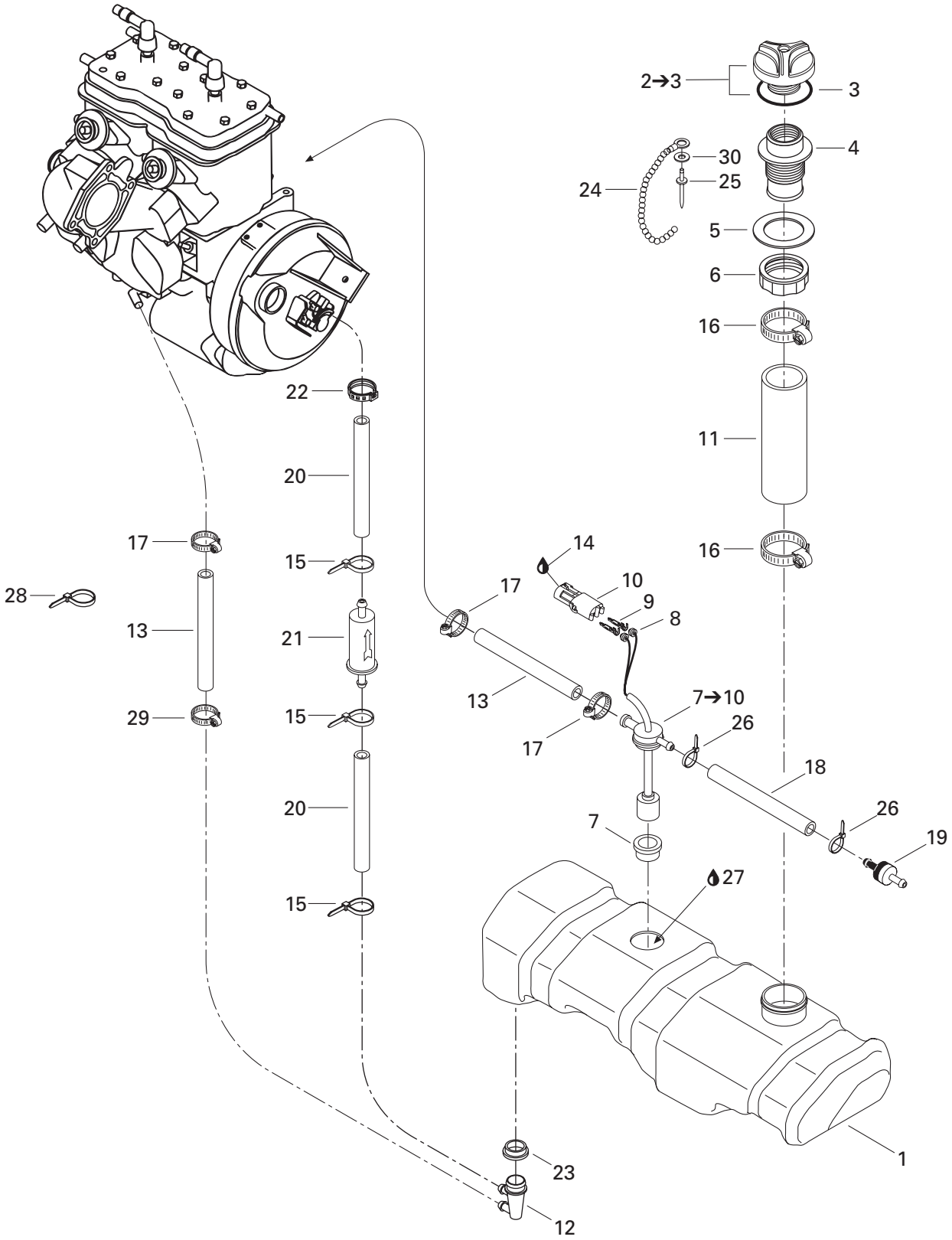

15Sb0105

www.SeaDooManuals.net

				GTX RFI (Green/Vert)	GTX RFI (Gold/Baja)
N 1	275 000 238	Oil Tank	Réservoir d'huile	1	1
2→3	275 000 186	***Oil Cap***	***Bouchon d'huile***	1	1
3	293 250 025	O-Ring	Joint torique	1	1
4	275 000 212	Filler Neck	Goulot de remplissage	1	1
5	293 250 016	Gasket	Joint étanche	1	1
6	211 100 013	Nut-Neck Oil Filler	Écrou de goulot	1	1
7→10	278 001 401	***Oil Level Sensor Ass'y***	***Contacteur de niveau d'huile ass.***	1	1
7	293 720 008	Grommet	Passe-fils	1	1
8	278 000 218	Wire Seal	Joint de fil	2	2
9	278 000 222	Male Terminal	Cosse mâle	2	2
10	278 000 217	Female Housing (2 Circuits)	Bloc femelle (2 circuits)	1	1
11	275 000 230	Filler Hose	Boyau de remplissage	1	1
12	293 710 051	Fitting Elbow 90°	Raccord coudé 90°	1	1
13	275 000 008	Hose 12 mm (Meter)	Boyau 12 mm (mètre)	@	@
14	293 550 004	Dielectric Grease, 150 g	Graisse diélectrique, 150 g	@	@
15	293 750 001	Tie Rap	Attache	3	3
16	293 650 035	Tridon Clamp	Bride de serrage Tridon	2	2
17	293 650 038	Tridon Clamp	Bride de serrage Tridon	3	3
18	275 500 139	Hose 6 mm (Meter)	Boyau 6 mm (mètre)	@	@
19	275 500 398	Check Valve	Soupape de retenue	1	1
20	275 000 007	Hose 8 mm (Meter)	Boyau 8 mm (mètre)	@	@
21	275 000 051	Oil Filter	Filtre à l'huile	1	1
22	293 650 042	Oetiker Clamp	Bride de serrage Oetiker	1	1
23	293 720 008	Grommet	Passe-fils	1	1
24	275 500 015	Oil Cap Chain	Chaîne de bouchon d'huile	1	1
25	390 407 900	Pop Rivet 1/8"	Pop rivet 1/8"	1	1
26	293 750 002	Tie Rap 130 mm	Attache 130 mm	2	2
27	413 802 900	Injection Oil (12 x 1 Liter)	Huile à injection (12 x 1 litre)	@	@
	413 803 000	Injection Oil (3 x 4 Liters)	Huile à injection (3 x 4 litres)	@	@
	413 803 200	Injection Oil (Drum)	Huile à injection (baril)	@	@
	413 710 500	Synthetic Injection Oil (12 x 1 Liter)	Huile à injection synthétique (12 x 1 litre)	@	@
	413 711 000	Synthetic Injection Oil (3 x 4 Liters)	Huile à injection synthétique (3 x 4 litres)	@	@
	413 710 700	Synthetic Injection Oil (205 Liters)	Huile à injection synthétique (205 litres)	@	@
28	414 115 200	Tie Rap 180 mm	Attache 180 mm	1	1
29	293 650 084	Norma Clamp	Bride de serrage Norma	1	1
30	234 032 600	Flat Washer 3 mm	Rondelle plate 3 mm	1	1

www.SeaDooManuals.net

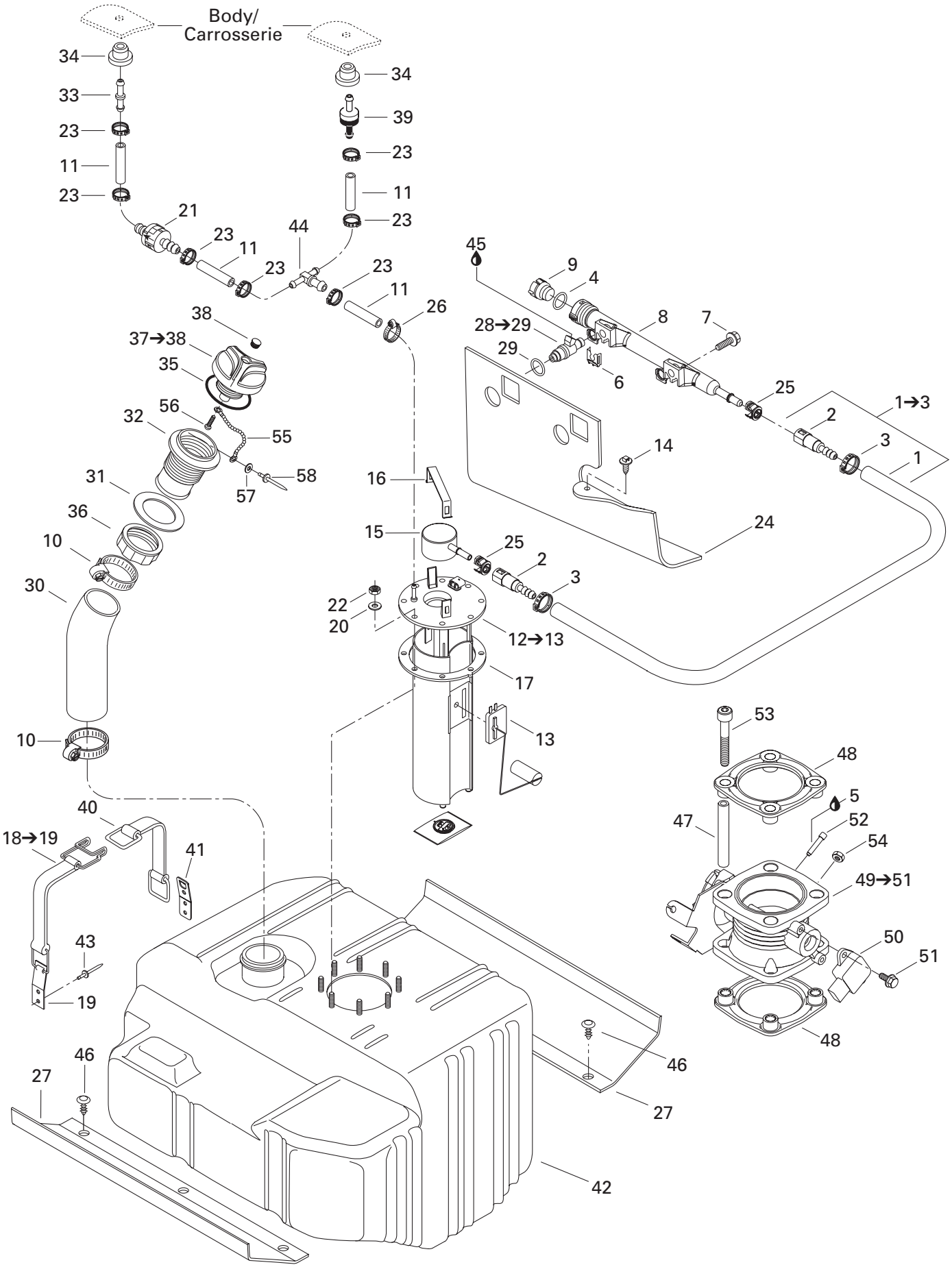

17Sb0105

www.SeaDooManuals.net

				GTX RFI (Green/Vert)	GTX RFI (Gold/Baja)
1→3	275 500 437	***Hose Ass'y***	***Boyau ass.***	1	1
1	204 000 068	Hose 1/4 " (Meter)	Boyau 1/4" (mètre)	@	@
2	275 500 428	Connector	Raccord	2	2
3	293 650 053	Oetiker Clamp	Bride de serrage Oetiker	2	2
4	293 300 042	O-Ring	Joint torique	1	1
5	293 800 060	Loctite 243, 10 ml	Loctite 243, 10 ml	@	@
6	270 600 010	Injector Circlip	Circlip d'injecteur	2	2
7	207 562 560	Hex. Flanged Screw M6 x 25 (Scotch Grip)	Vis hex. à épaulement M6 x 25 (Scotch Grip)	2	2
8	270 600 008	Fuel Rail	Rail à essence	1	1
9	270 600 009	Cap	Capuchon	1	1
10	293 650 023	Tridon Clamp	Bride de serrage Tridon	2	2
11	275 500 139	Hose 6 mm (Meter)	Boyau 6 mm (mètre)	@	@
12→13	270 600 029	***Fuel Pump Module***	***Module pompe à essence***	1	1
13	270 600 012	Sensor Level	Levier capteur	1	1
14	293 730 018	Mount Dart	Dard d'ancrage	1	1
15	— XXX —	Fuel Regulator	Régulateur à essence	1	1
16	— XXX —	Latch Bracket	Attache ressort	1	1
17	293 250 088	Gasket	Joint étanche	1	1
18→19	293 850 037	***Strap***	***Courroie (Sangle)***	3	3
19	293 850 024	Strap Clip	Pince de courroie	3	3
20	234 052 600	Flat Washer 5 mm	Rondelle plate 5 mm	9	9
21	275 500 505	Check Valve	Soupape de retenue	1	1
22	232 551 200	Elastic Stop Nut M5	Écrou d'arrêt élastique M5	9	9
23	293 650 042	Clamp Oetiker	Bride de serrage Oetiker	7	7
24	275 500 441	Rail Protector	Protecteur rail	1	1
25	275 500 429	Connector Stopper	Barette connecteur	2	2
26	293 650 038	Tridon Clamp	Bride de serrage Tridon	1	1
27	293 830 077	Rubber Pad	Tampon de caoutchouc	2	2
28→29	270 600 017	***Injector***	***Injecteur***	2	2
29	293 300 071	O-Ring	Joint torique	2	2
30	275 500 377	Filler Neck Hose	Boyau de remplissage	1	1
31	293 250 029	Gasket	Joint d'étanchéité	1	1
32	275 500 231	Filler Neck	Goulot de remplissage	1	1
33	293 710 039	Straight Fitting	Raccord droit	1	1
34	293 720 029	Grommet	Passe-fils	2	2
35	293 250 075	Gasket	Joint d'étanchéité	1	1
36	211 100 012	Fuel Filler Neck Nut	Écrou de goulot de remplissage	1	1
37→38	275 500 430	***Fuel Tank Cap***	***Bouchon du réservoir à essence***	1	1
38	293 000 034	Snap Cap (Black)	Capuchon à pression (noir)	1	1
39	275 500 398	Check Valve	Soupape de retenue	1	1

www.SeaDooManuals.net

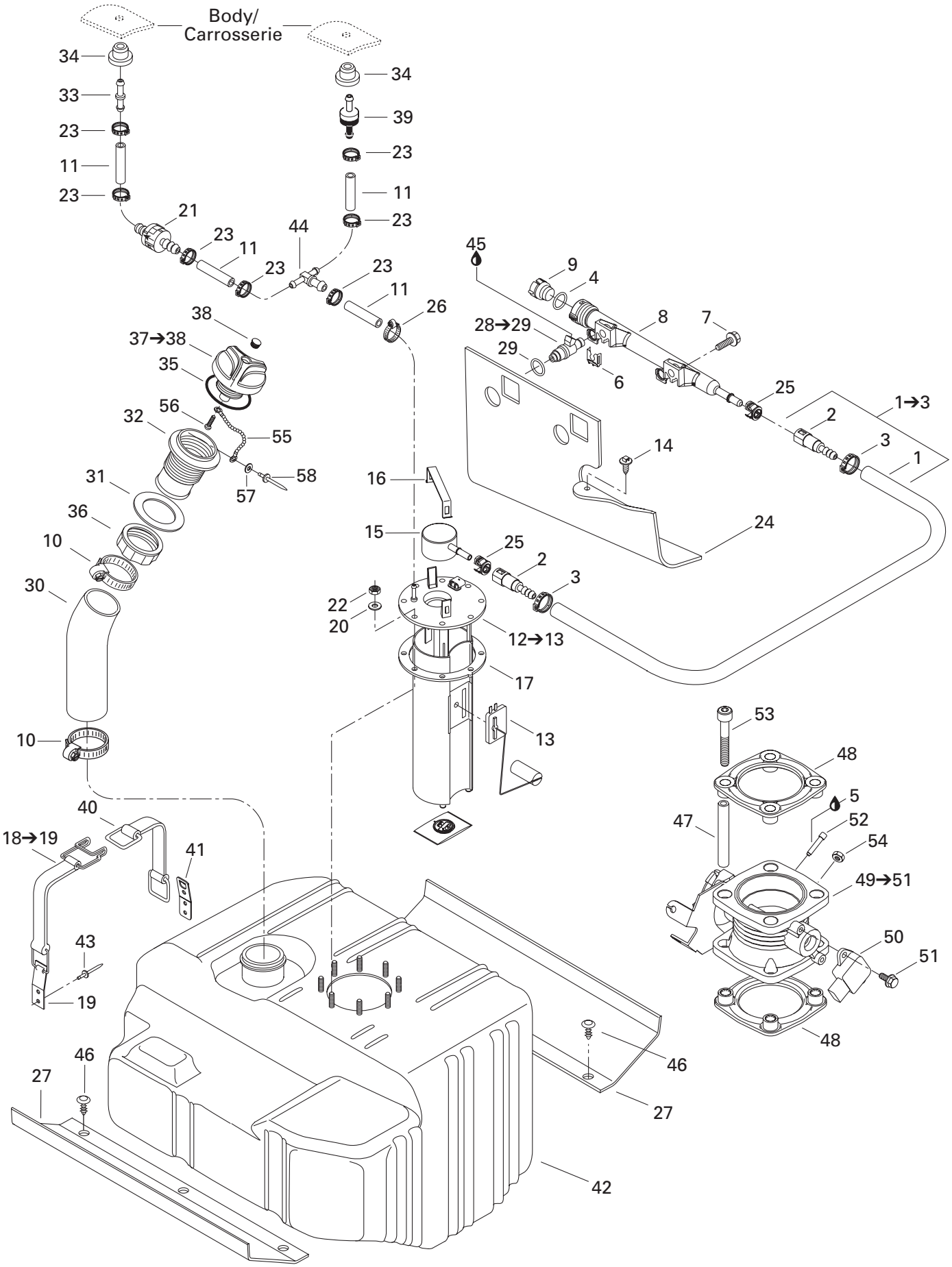

17Sb0105

www.SeaDooManuals.net

				GTX RFI (Green/Vert)	GTX RFI (Gold/Baja)
40	293 850 036	Strap	Courroie (Sangle)	3	3
41	293 850 024	Strap Clip	Pince de courroie	3	3
42	275 500 427	Fuel Tank	Réservoir à essence	1	1
43	293 150 037	Rivet Avdel 3/16"	Rivet Avdel 3/16"	12	12
44	293 710 059	Y-Fitting	Raccord en Y	1	1
45	293 550 004	Dielectric Grease, 150 g	Graisse diélectrique, 150 g	@	@
46	293 730 006	Dart (Black)	Dard (noir)	6	6
47	275 500 352	Spacer Tube	Tube espaceur	4	4
48	293 250 071	Gasket	Joint étanche	2	2
49→51	270 600 020	***Throttle Body Ass'y***	***Carter accélérateur ass.***	1	1
50	270 000 251	Throttle Sensor	Capteur d'accélérateur	1	1
51	211 000 205	Potentiometer Screw M4	Vis de potentiomètre M4	2	2
52	205 063 060	Socket Head Screw M6 x 30	Vis creuse à 6 pans M6 x 30	1	1
53	205 569 060	Socket Head Screw M6 x 90 (Scotch Grip)	Vis creuse à 6 pans M6 x 90 (Scotch Grip)	4	4
54	232 160 600	Hex. Jam Nut M6	Écrou d'arrêt hex. M6	1	1
N 55	275 500 518	Chaine	Chaîne	1	1
56	241 140 060	Screw K40 x 10	Vis K40 x 10	1	1
57	234 032 600	Flat Washer 3 mm	Rondelle plate 3 mm	1	1
58	390 407 900	Pop Rivet 1/8"	Pop rivet 1/8"	1	1

www.SeaDooManuals.net

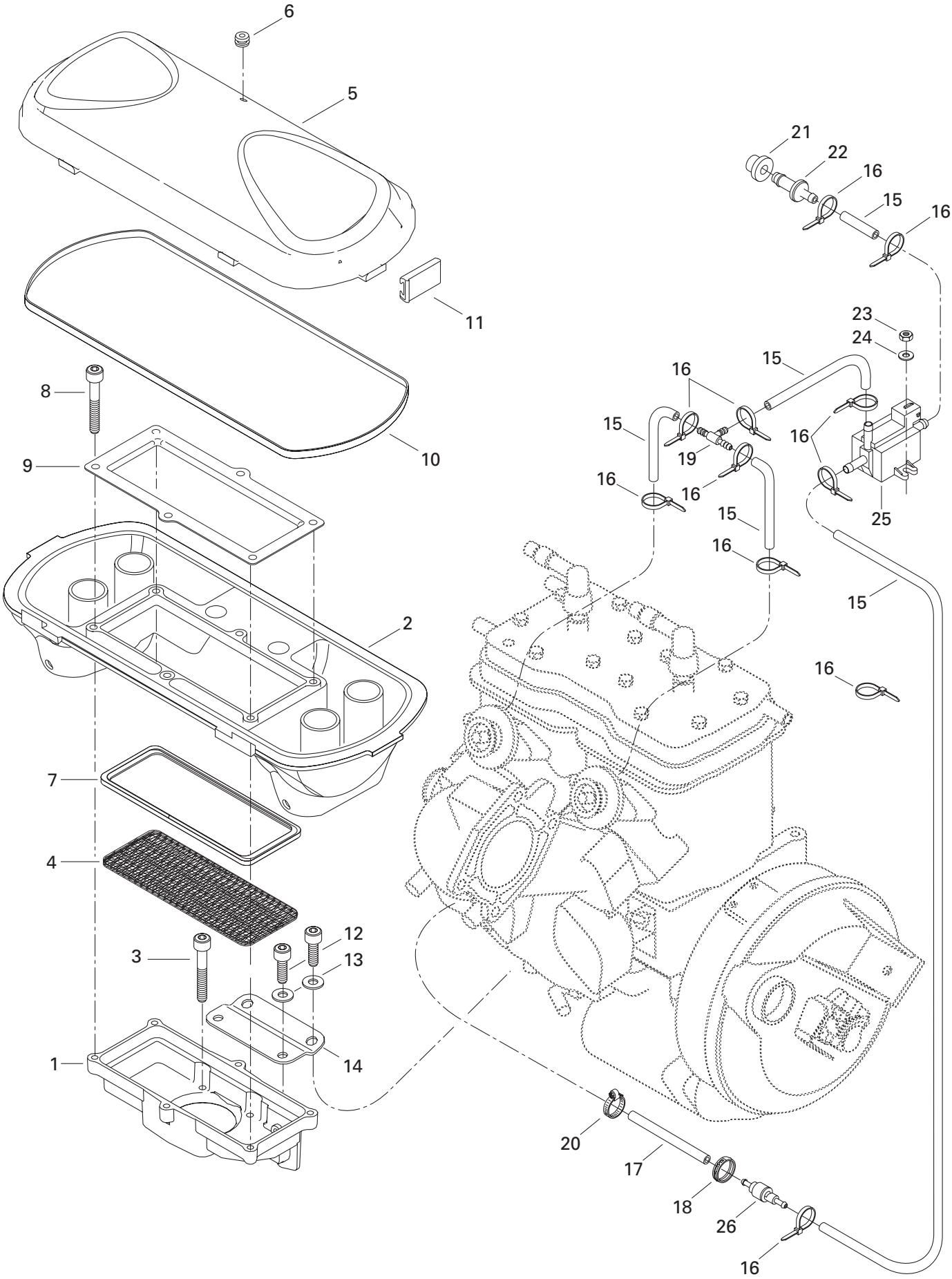

18Sb0105

www.SeaDooManuals.net

				GTX RFI (Green/Vert)	GTX RFI (Gold/Baja)
1	273 000 086	Arrester Housing	Carter de flamme	1	1
2	273 000 103	Air Silencer Base	Base du silencieux d'admission	1	1
3	205 569 060	Socket Head Screw M6 x 90 (Scotch Grip)	Vis creuse à 6 pans M6 x 90 (Scotch Grip)	4	4
4	273 000 118	Flame Arrester	Coupe-flamme	1	1
5	273 000 115	Air Silencer Cover	Couvercle du silencieux d'admission	1	1
6	293 830 005	Rubber Plug	Bouchon de caoutchouc	1	1
7	273 000 020	Isolator	Isolateur	1	1
8	205 562 560	Socket Head Screw M6 x 25 (Scotch Grip)	Vis creuse à 6 pans M6 x 25 (Scotch Grip)	6	6
9	273 000 059	Holder	Dispositif de retenue	1	1
10	293 250 023	Gasket	Joint étanche	1	1
11	273 000 006	Retainer Clip	Attache de retenue	6	6
12	205 561 260	Socket Head Screw M6 x 12 (Scotch Grip)	Vis creuse à 6 pans M6 x 12 (Scotch Grip)	4	4
13	234 061 600	Flat Washer 6 mm	Rondelle plate 6 mm	4	4
14	270 000 248	Support	Support	1	1
15	270 000 374	Hose 4.3 mm (Meter)	Boyau 4.3 mm (mètre)	@	@
16	293 750 001	Tie Rap 94 mm	Attache 94 mm	@	@
17	275 500 139	Hose 6 mm (Meter)	Boyau 6 mm (mètre)	@	@
18	293 650 042	Oetiker Clamp	Bride de serrage Oetiker	1	1
19	293 710 068	T-Fitting	Raccord en T	1	1
20	293 650 038	Tridon Clamp	Bride de serrage Tridon	1	1
21	293 720 029	Grommet	Passe-fils	1	1
22	293 700 031	Fitting	Raccord	1	1
23	232 551 600	Elastic Stop Nut M5	Écrou d'arrêt élastique M5	2	2
24	234 051 600	Flat Washer 5 mm	Rondelle plate 5 mm	2	2
25	270 600 005	Solenoid Valve	Soupape solénoïde	1	1
26	275 500 479	Check Valve	Soupape de retenue	1	1

www.SeaDooManuals.net

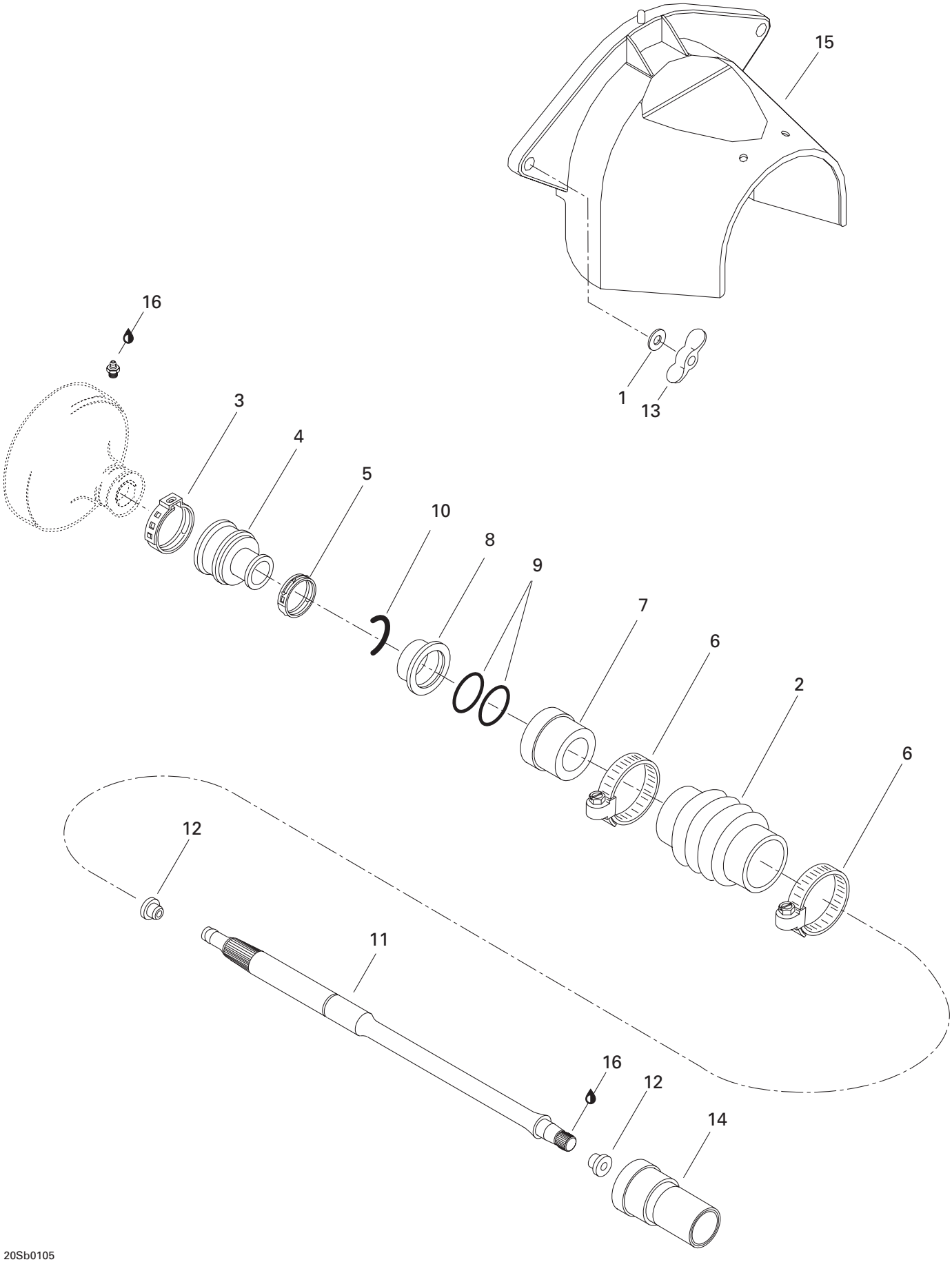

www.SeaDooManuals.net

				GTX RFI (Green/Vert)	GTX RFI (Gold/Baja)
1	234 082 600	Flat Washer 8 mm	Rondelle plate 8 mm	2	2
2	272 000 167	Protection Hose	Boyau de protection	1	1
3	293 650 021	Oetiker Clamp	Bride de serrage Oetiker	1	1
4	272 000 001	Rubber Boot	Enveloppe de caoutchouc	1	1
5	293 650 067	Oetiker Clamp	Bride de serrage Oetiker	1	1
6	293 650 075	Norma Clamp	Bride de serrage Norma	2	2
N 7	272 000 770	Carbone Ring	Bague au carbone	1	1
8	272 000 064	Ring-Seal Carrier	Bague support flottant	1	1
9	293 300 032	O-Ring	Joint torique	2	2
10	272 000 135	C Clip	Pince en C	1	1
11	272 000 127	Drive Shaft	Arbre de transmission	1	1
12	272 000 019	Plug (Bumper)	Bouchon (contre-choc)	2	2
13	232 681 100	Wing Nut M8	Écrou papillon M8	2	2
14	292 000 075	Thru Hull Fitting	Passe-coque	1	1
15	272 000 168	Flywheel Guard	Garde volant	1	1
16	293 550 010	Synthetic Grease, 400 g	Graisse synthétique, 400 g	@	@

www.SeaDooManuals.net

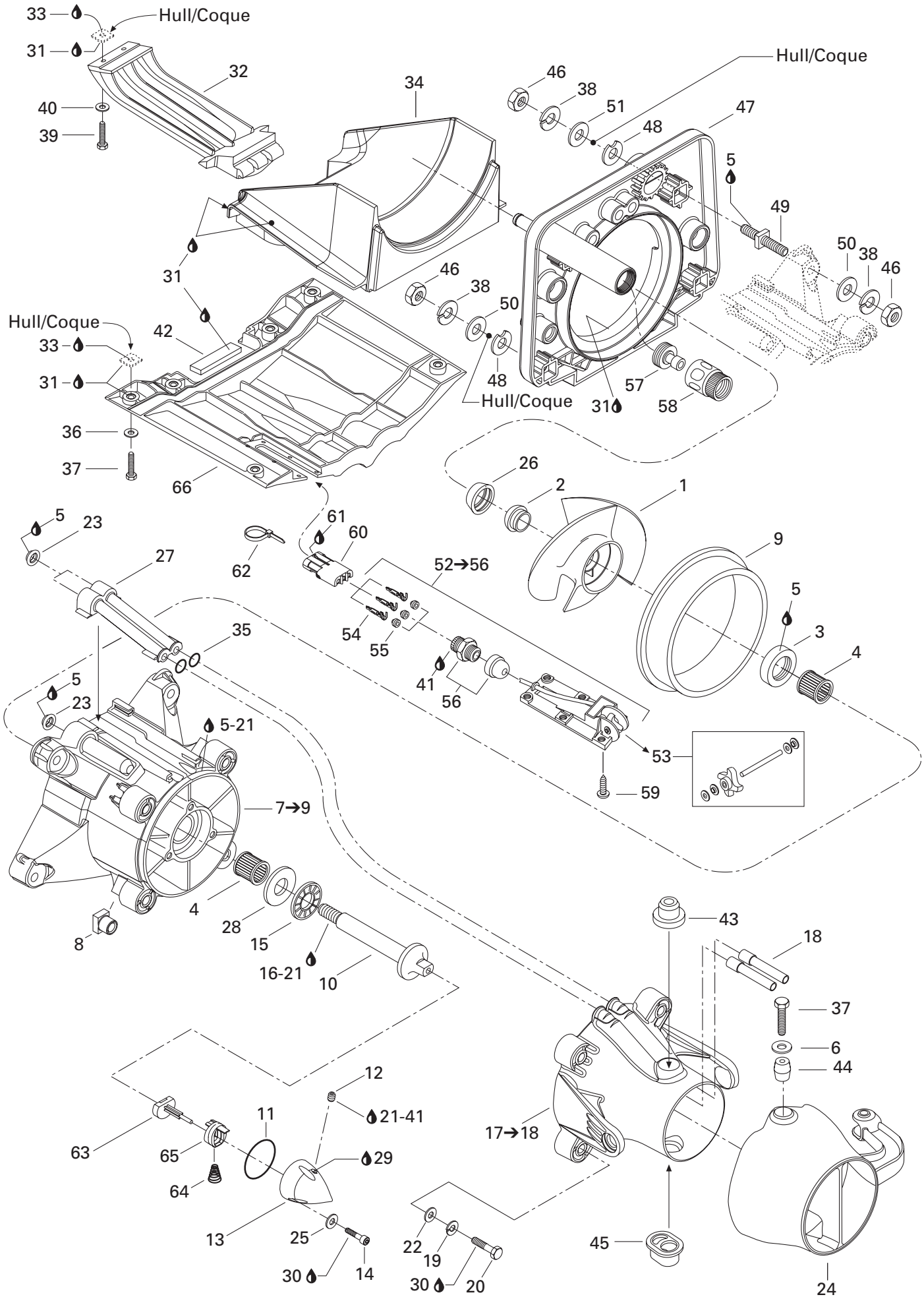

21Sb0105

www.SeaDooManuals.net

				GTX RFI (Green/Vert)	GTX RFI (Gold/Baja)
1	271 001 024	Stainless Steel Impeller Ass'y	Hélice d'acier inoxydable ass.	1	1
2	271 000 516	Impeller Boot	Protecteur d'hélice	1	1
N 3	293 200 065	Lip Seal	Anneau d'étanche	1	1
4	293 350 017	Needle Bearing	Roulement à aiguilles	2	2
5	293 800 038	Loctite 518, 50 ml	Loctite 518, 50 ml	@	@
6	293 050 001	Washer 8 mm	Rondelle 8 mm	2	2
7→9	204 160 055	***Impeller Housing Ass'y***	***Carter de turbine ass.***	1	1
8	211 100 033	Square Nut M8	Écrou carré M8	4	4
9	271 000 290	Wear Ring	Bague d'usure	1	1
10	271 000 291	Impeller Shaft	Arbre de turbine	1	1
11	293 300 011	O-Ring	Joint torique	1	1
12	211 500 001	Pipe Plug Socket 1/8-27 NPT	Bouchon 1/8-27 NPT	1	1
13	271 000 895	Impeller Cover	Couvercle de turbine	1	1
14	205 052 060	Socket Head Screw M5 x 20	Vis creuse à 6 pans M5 x 20	3	3
15	293 350 019	Bearing Thrust	Palier de butée	1	1
16	293 800 060	Loctite 243, 10 ml	Loctite 243, 10 ml	@	@
17→18	271 000 851	***Venturi Ass'y***	***Venturi ass.***	1	1
18	271 000 464	Siphon Tube	Tube siphon	2	2
19	234 181 601	Lock Washer 8 mm	Rondelle-frein 8 mm	4	4
20	207 087 060	Hex. Screw M8 x 70	Vis hex. M8 x 70	4	4
21	293 800 041	Loctite, Primer N	Loctite, apprêt N	@	@
22	293 050 001	Washer 8 mm	Rondelle 8 mm	4	4
23	293 250 084	Gasket	Joint étanche	3	3
24	271 000 889	Steering Nozzle	Buse de direction	1	1
25	234 051 600	Flat Washer 5 mm	Rondelle plate 5 mm	3	3
26	271 000 517	Ring	Bague	1	1
27	271 000 972	Water Outlet	Sortie d'eau	1	1
28	293 350 020	Thrust Washer	Rondelle d'appuie	1	1
29	293 600 011	Redline Pump Oil, 75W90, 12 x 6 oz	Huile de pompe Redline, 75W90, 12 x 6 oz	@	@
30	293 800 060	Loctite 243, 10 ml	Loctite 243, 10 ml	@	@
31	293 800 066	Sealant, Loctite 5900, 300 ml	Enduit étanche, Loctite 5900, 300 ml	@	@
32	271 000 732	Inlet Grate	Grille de pompe	1	1
N 33	293 800 086	Silicone Sealant, Loctite 29647, 300 ml	Enduit de silicone, Loctite 29647, 300 ml	@	@
34	271 000 576	Shoe	Sabot	1	1
35	293 300 034	O-Ring	Joint torique	2	2
36	234 081 600	Flat Washer 8 mm	Rondelle plate 8 mm	6	6
37	207 383 060	Hex. Screw M8 x 30 (Scotch Grip)	Vis hex. M8 x 30 (Scotch Grip)	8	8
38	234 101 601	Lock Washer 10 mm	Rondelle-frein 10 mm	8	8
39	207 362 560	Hex. Screw M6 x 25	Vis hex. M6 x 25	2	2
40	234 061 600	Flat Washer 6 mm	Rondelle plate 6 mm	2	2

www.SeaDooManuals.net

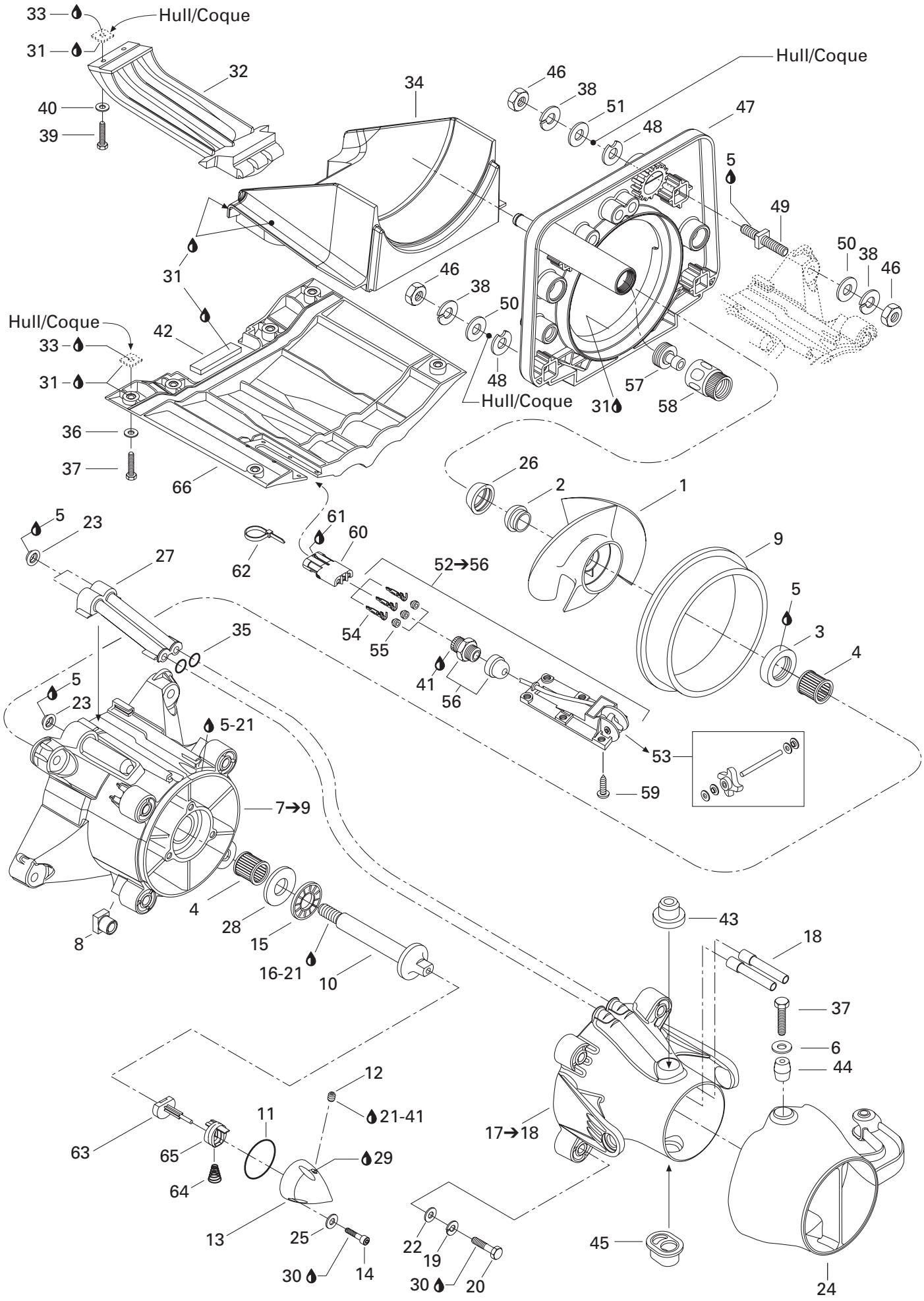

21Sb0105

www.SeaDooManuals.net

				GTX RFI (Green/Vert)	*GTX RFI (Gold/Baja)*
41	293 800 013	Loctite 56765, Pipe Sealant, 250 ml	Loctite 56765, joint pour tuyau, 250 ml	@	@
42	293 200 003	Tray Seal (metre)	Anneau étanche (mètre)	@	@
43	293 900 001	Bushing (Venturi)	Douille (venturi)	1	1
44	271 000 122	Sleeve	Manchon	2	2
45	293 900 010	Bushing Plastic	Douille de plastique	1	1
46	232 001 600	Hex. Nut M10	Écrou hex. M10	8	8
47	271 000 966	Pump Support	Support de pompe	1	1
48	272 000 053	Shim	Cale épaisseur	@	@
49	250 300 010	Square Stud	Goujon carré	4	4
50	234 001 600	Flat Washer 10 mm	Rondelle plate 10 mm	6	6
51	234 002 600	Flat Washer 10 mm	Rondelle plate 10 mm	2	2
52→56	278 000 849	***Speed Sensor***	***Capteur de vitesse***	1	1
53	295 500 108	Paddle Wheel Kit	Ensemble de roue à aube	1	1
54	278 000 222	Male Terminal	Cosse mâle	3	3
55	278 000 218	Wire Seal	Joint de fil	3	3
56	293 710 031	Electric Connector	Connecteur électrique	1	1
57	293 710 078	Adaptor	Adaptateur	1	1
58	293 710 077	Quick Fitting	Raccord rapide	1	1
59	250 000 020	Phillips Screw M5 x 10 (Scotch Grip)	Vis cruciforme M5 x 10 (Scotch Grip)	6	6
60	278 000 281	Female Housing (3 Circuits)	Bloc femelle (3 circuits)	1	1
61	293 550 004	Dielectric Grease, 150 g	Graisse diélectrique, 150 g	@	@
62	293 750 008	Tie Rap 350 mm	Attache 350 mm	1	1
63	271 001 124	Pusher Ass'y	Poussoir ass.	1	1
64	271 001 108	Spring	Ressort	1	1
65	271 001 107	Slider	Glissoir	1	1
66	271 000 712	Riding Plate	Plaque de promenade	1	1

www.SeaDooManuals.net

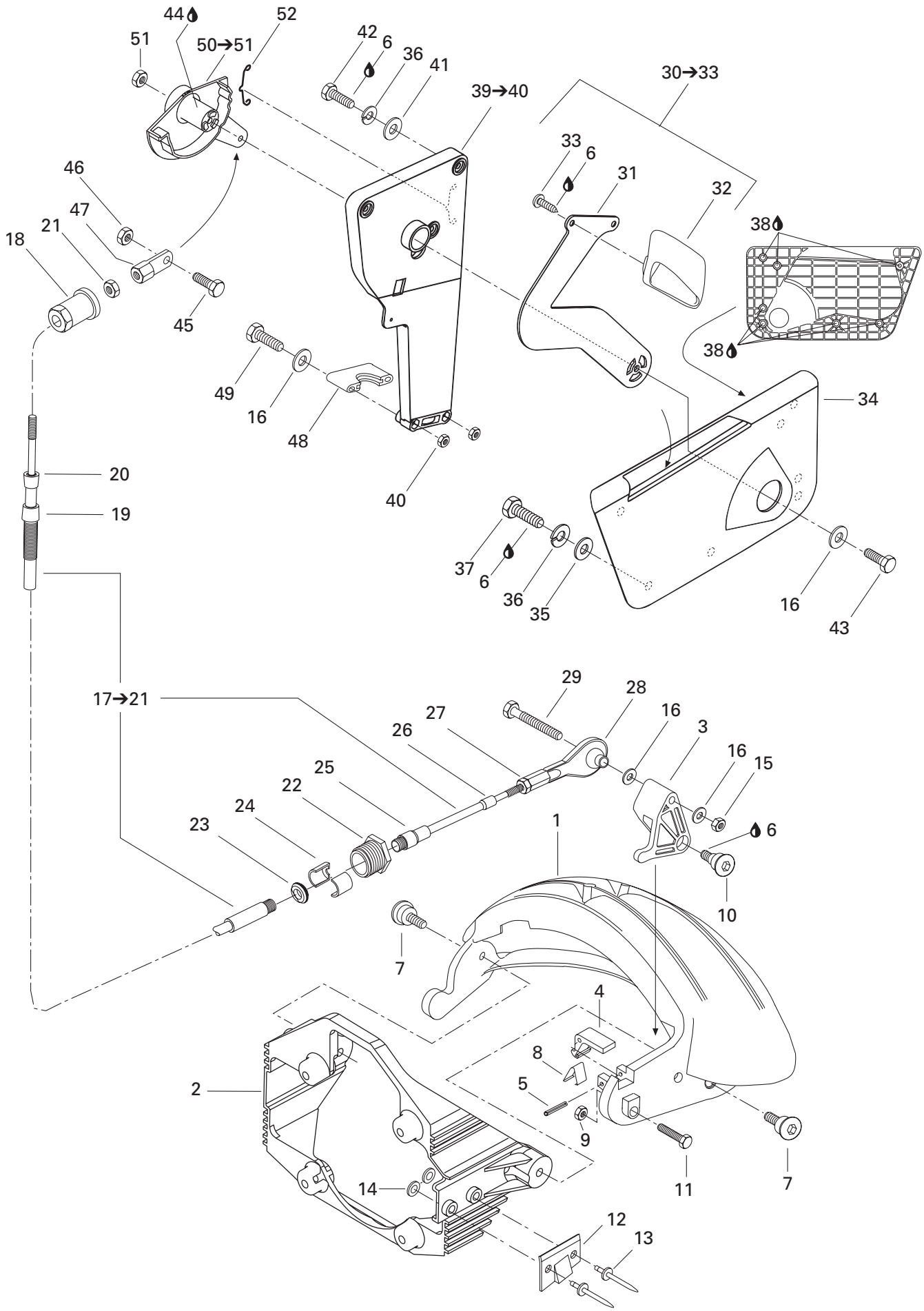

31Sb0105

www.SeaDooManuals.net

				GTX RFI (Green/Vert)	GTX RFI (Gold/Baja)
1	271 000 947	Gate - Reverse	Vanne - Renverse	1	1
2	271 000 846	Gate Support	Support de vanne	1	1
3	271 000 583	Cable Lever	Levier de câble	1	1
4	271 000 430	Hook Lever	Levier crochet	1	1
5	211 400 009	Roll Pin 1/8"	Goupille ressort 1/8"	1	1
6	293 800 060	Loctite 243, 10 ml	Loctite 243, 10 ml	@	@
7	211 000 007	Screw	Vis	2	2
8	271 000 431	Spring	Ressort	1	1
9	232 561 600	Elastic Stop Nut M6	Écrou d'arrêt élastique M6	1	1
10	211 000 077	Flanged Screw M8	Vis à épaulement M8	1	1
11	207 162 560	Hex. Screw M6 x 25	Vis hex. M6 x 25	1	1
12	271 000 485	Stop Pawl	Cran d'arrêt	1	1
13	293 150 043	Pop Rivet 3/16"	Pop rivet 3/16"	2	2
14	211 200 035	Flat Washer	Rondelle plate	2	2
15	232 561 600	Elastic Stop Nut M6	Écrou d'arrêt élastique M6	1	1
16	234 061 600	Flat Washer 6 mm	Rondelle plate 6 mm	5	5
17→21	277 000 725	***Reverse Cable Ass'y***	***Câble de renverse ass.***	1	1
18	277 000 167	Knob Adjuster	Bouton d'ajustement	1	1
19	277 000 473	Large Boot	Grand embout	1	1
20	277 000 466	Small Boot	Petit embout	1	1
21	212 100 005	Hex. Nut 10-32	Écrou hex. 10-32	1	1
22	277 000 052	Cable Lock	Barrure de câble	1	1
23	211 100 009	Rubber Washer	Rondelle de caoutchouc	1	1
24	277 000 055	Half Ring	Demie-bague	2	2
25	277 000 473	Large Boot	Grand embout	1	1
26	277 000 466	Small Boot	Petit embout	1	1
27	212 100 005	Hex. Nut	Écrou hex.	1	1
28	277 000 153	Ball Joint	Joint rotule	1	1
29	207 066 060	Hex. Screw M6 x 60	Vis hex. M6 x 60	1	1
30→33	271 000 586	***Handle Reverse Ass'y***	***Manette de renverse ass.***	1	1
31	271 000 613	Lever	Levier	1	1
32	271 000 614	Reverse Handle	Manette de renverse	1	1
33	208 451 260	Phillips Screw M5 x 12	Vis cruciforme M5 x 12	2	2
34	271 001 055	Reverse Handle Housing	Logement de manette de renverse	1	1
35	211 200 033	Flat Washer	Rondelle plate	3	3
36	234 151 601	Lock Washer 5 mm	Rondelle-frein 5 mm	6	6
37	207 151 260	Hex. Screw M5 x 12	Vis hex. M5 x 12	3	3
N 38	293 800 086	Silicone Sealant, Loctite 29647, 300 ml	Enduit de silicone, Loctite 29647, 300 ml	@	@
39→40	271 000 584	***Reverse Cable Support***	***Support de câble de renverse***	1	1
40	232 561 600	Elastic Stop Nut M6	Écrou d'arrêt élastique M6	2	2

www.SeaDooManuals.net

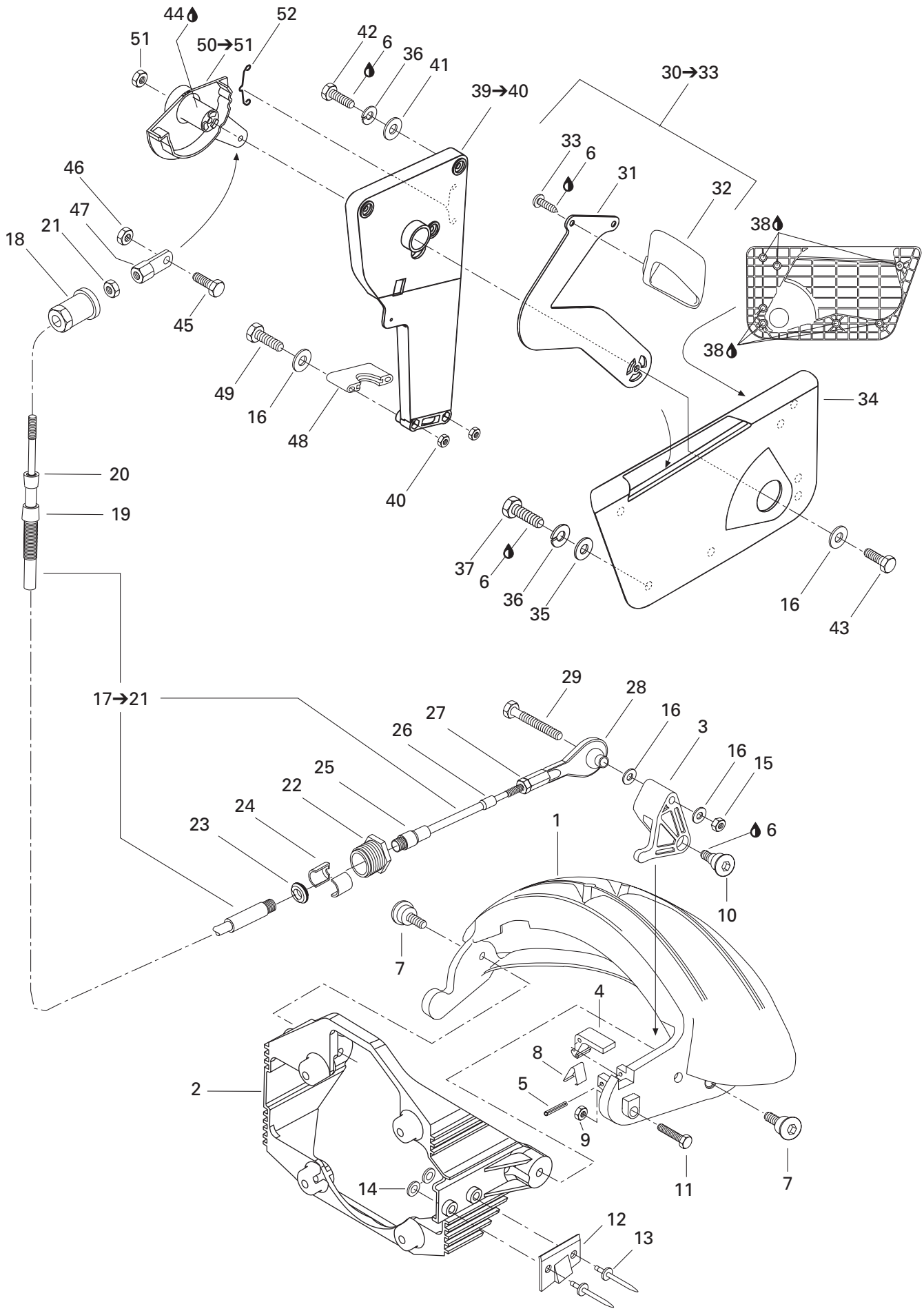

31Sb0105

www.SeaDooManuals.net

				GTX RFI (Green/Vert)	GTX RFI (Gold/Baja)
41	234 052 600	Flat Washer 5 mm	Rondelle plate 5 mm	3	3
42	207 151 660	Hex. Screw M5 x 16	Vis hex. M5 x 16	3	3
43	207 161 660	Hex. Screw M6 x 16	Vis hex. M6 x 16	1	1
44	293 550 010	Synthetic Grease, 400 g	Graisse synthétique, 400 g	@	@
45	211 000 022	Hex. Screw M6 x 25	Vis hex. M6 x 25	1	1
46	232 561 600	Elastic Stop Nut M6	Écrou d'arrêt élastique M6	1	1
47	277 000 646	Joint	Rotule	1	1
48	277 000 162	Thrust Support	Palier de support	1	1
49	207 065 060	Hex. Screw M6 x 50	Vis hex. M6 x 50	2	2
50→51	271 000 585	***Lever Interior***	***Levier intérieur***	1	1
51	232 561 600	Elastic Stop Nut M6	Écrou d'arrêt élastique M6	1	1
52	271 000 612	Spring	Ressort	1	1

www.SeaDooManuals.net

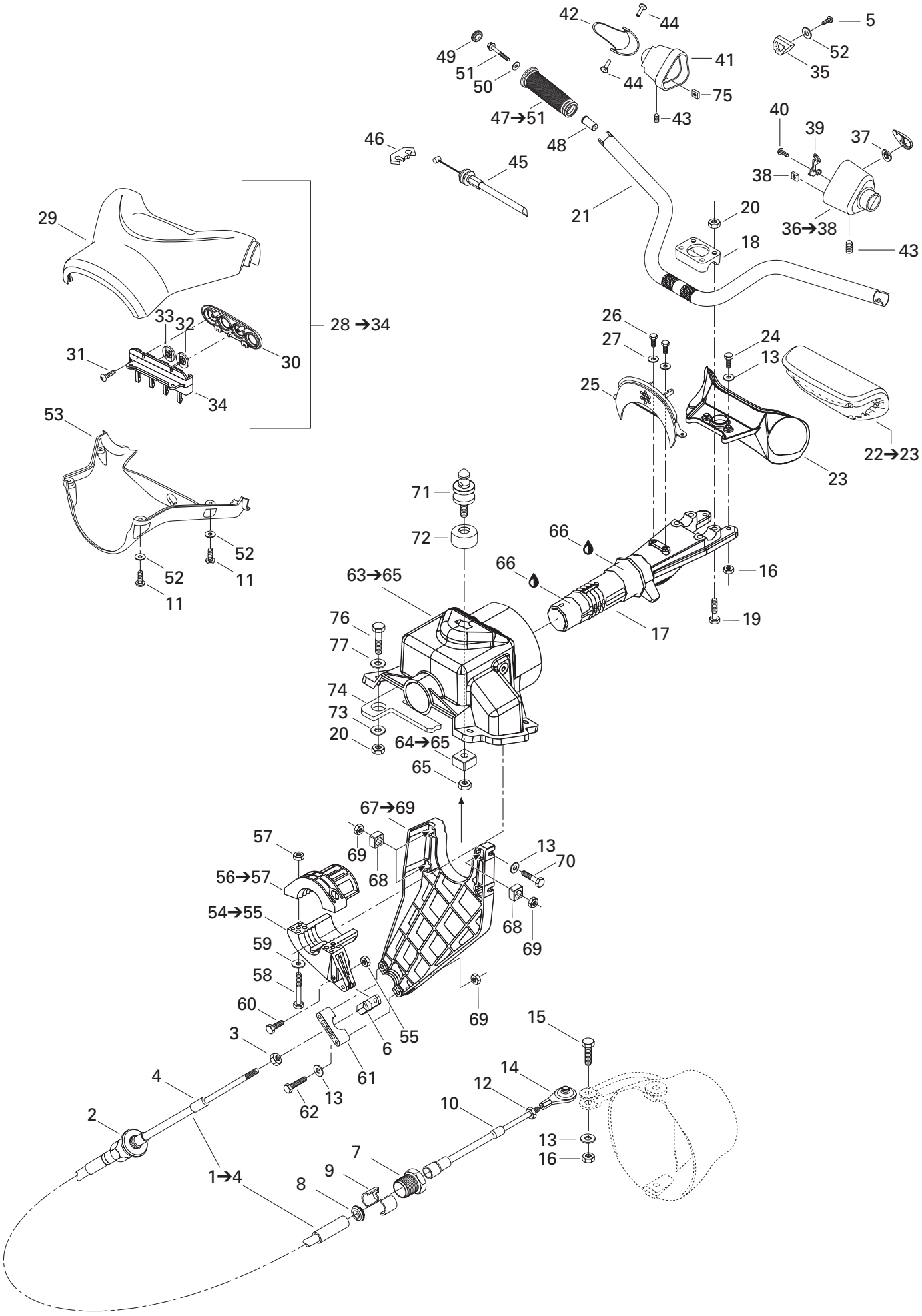

24Sb0105

www.SeaDooManuals.net

				GTX RFI (Green/Vert)	GTX RFI (Gold/Baja)
N 1→4	277 001 009	***Steering Cable***	***Câble de direction***	1	1
2	277 000 782	Knob Adjuster	Bouton d'ajustement	1	1
3	211 100 056	Hex. Nut 1/4"-28	Écrou hex. 1/4"-28	1	1
4	277 000 441	Terminal Wiper	Racleur	1	1
5	209 630 960	Tapping Phillips Screw	Vis autotaraudeuse cruciforme	4	4
6	277 000 774	Joint	Rotule	1	1
7	277 000 784	Cable Lock	Barrure de câble	1	1
8	293 830 063	Rubber Washer	Rondelle de catoutchouc	1	1
9	277 000 783	Half Ring	Demi-bague	2	2
10	277 000 441	Terminal Wiper	Racleur	1	1
11	241 141 660	Screw K40 x 16	Vis K40 x 16	4	4
12	211 100 056	Hex. Nut 1/4"-28	Écrou hex. 1/4"-28	1	1
13	234 061 600	Flat Washer 6 mm	Rondelle plate 6 mm	8	8
14	277 000 775	Ball Joint	Joint à rotule	1	1
15	207 063 060	Hex. Screw M6 x 30	Vis hex. M6 x 30	1	1
16	232 561 600	Elastic Stop Nut M6	Écrou d'arrêt élastique M6	3	3
17	277 000 562 400	Steering Stem	Tige de direction	1	1
18	277 000 142	Steering Clamp	Bride de direction	1	1
19	207 085 060	Hex. Screw M8 x 50	Vis hex. M8 x 50	4	4
20	232 581 650	Elastic Stop Nut M8	Écrou d'arrêt élastique M8	8	8
21	277 000 824	Handle bar	Guidon	1	1
22→23	277 000 723	***Handle Pad***	***Tampon de guidon***	1	–
	277 000 875	***Handle Pad***	***Tampon de guidon***	–	1
23	277 000 687	Handle Pad Support	Support de tampon de guidon	1	1
24	207 063 060	Hex. Screw M6 x 30	Vis hex. M6 x 30	2	2
25	277 000 549	Plate (Black)	Plaque (noir)	1	1
26	211 000 036	Hex. Forming Screw	Vis hex. à épaulement	2	2
27	234 062 600	Flat Washer 6 mm	Rondelle plate 6 mm	2	2
28→34	277 000 753	***Upper Steering Cover Ass'y***	***Couvre guidon supérieur ass.***	1	1
29	— XXX —	Upper Steering Cover	Couvre guidon supérieur	1	1
30	277 000 688	Retainer Plate	Plaque de retenue	1	1
31	241 140 060	Screw K40 x 10	Vis K40 x 10	3	3
32	293 000 079	«Mode» Knob	Bouton «Mode»	1	1
33	293 000 080	«Set» Knob	Bouton «Set»	1	1
34	277 000 563	Switch Support	Support d'interrupteur	1	1
35	293 450 153	Insert	Ajout	2	2
36→38	277 000 869	***L.H. Handle Housing Ass'y***	***Logement de manette de gauche ass.***	1	1
37	277 000 306	Switch Knob (Start/Stop)	Bouton d'interrupteur (marche/arrêt)	1	1
38	232 860 600	Square Nut M6	Écrou carré M6	1	1
39	277 000 845	Retainer Plate	Plaque de retenue	1	1

www.SeaDooManuals.net

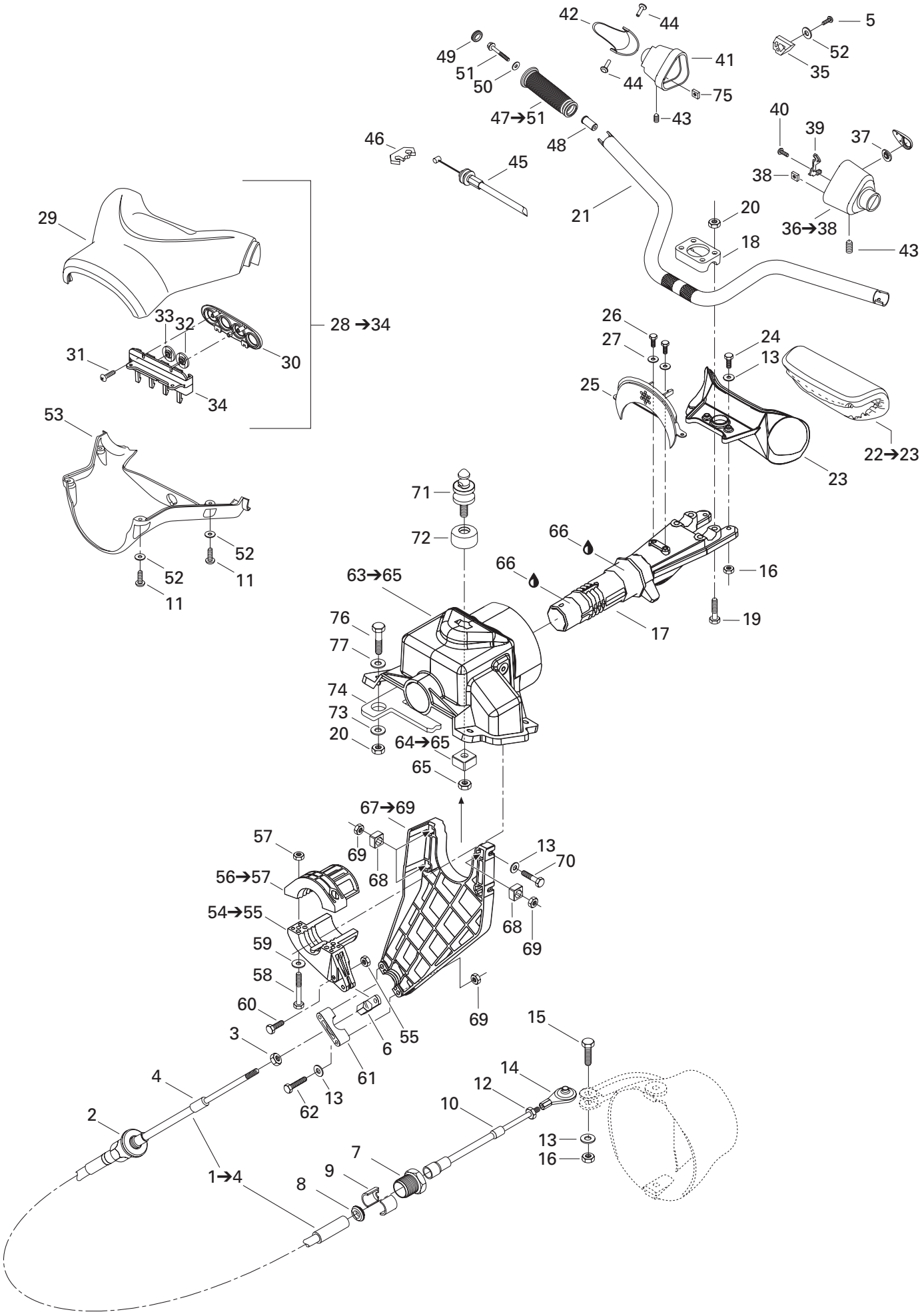

24Sb0105

www.SeaDooManuals.net

40	209 631 360	Tapping Phillips Screw	Vis cruciforme autotaraudeuse	1	1
41	277 000 872	Throttle Handle Housing	Logement de manette d'accélérateur	1	1
42	277 000 214	Throttle Handle	Manette d'accélérateur	1	1
43	250 000 036	Set Screw M6 x 16	Vis d'ajustement M6 x 16	2	2
44	277 000 381	Pin	Goupille	2	2
45	277 000 847	Throttle Cable	Câble d'accélérateur	1	1
46	277 000 279	Lock Tab	Patte de vérrouillage	1	1
47→51	295 500 691	***Handle Grip Kit***	***Ens. gaine de guidon***	1	1
48	— XXX —	Grip Insert	Ajout de gaine	2	2
49	277 000 203	Grip Cap	Capuchon de gaine	2	2
50	234 062 600	Flat Washer 6 mm	Rondelle plate 6 mm	2	2
51	250 000 002	Hex. Screw M6 x 30 (Scotch Grip)	Vis hex. M6 x 30 (Scotch Grip)	2	2
52	234 051 600	Flat Washer 5 mm	Rondelle plate 5 mm	6	6
53	— XXX —	Lower Steering Cover	Couvre guidon inférieur	1	1
54→55	277 000 518	***Steering Stem Arm***	***Bras de tige de direction***	1	1
55	232 561 600	Elastic Stop Nut M6	Écrou d'arrêt élastique M6	1	1
56→57	277 000 519	***Thrust Arm***	***Bras de palier***	1	1
57	232 561 600	Elastic Stop Nut M6	Écrou d'arrêt élastique M6	2	2
58	207 162 560	Hex. Screw M6 x 25	Vis hex. M6 x 25	2	2
59	234 062 600	Flat Washer 6 mm	Rondelle plate 6 mm	2	2
60	211 000 081	Hex. Screw M6 x 30	Vis hex. M6 x 30	1	1
61	277 000 162	Thrust Support	Support de palier	1	1
62	207 065 060	Hex. Screw M6 x 50	Vis hex. M6 x 50	2	2
63→65	277 000 898	***Steering Support***	***Support de direction***	1	1
64→65	271 001 115	***Nut Housing***	***Logement d'écrou***	1	1
65	232 001 600	Hex. Nut M10	Écrou hex. M10	1	1
66	293 550 010	Synthetic Grease, 400 g	Graisse synthétique, 400 g	@	@
67→69	277 000 516	***Cable Support***	***Support de câble***	1	1
68	269 500 252	Nut Housing	Logement d'écrou	3	3
69	232 561 600	Elastic Stop Nut M6	Écrou d'arrêt élastique M6	5	5
70	207 162 060	Hex. Screw M6 x 20	Vis hex. M6 x 20	3	3
71	291 001 420	Stud Latch	Ergot d'ancrage	1	1
72	293 830 078	Rubber Pad	Tampon de caoutchouc	1	1
73	234 082 600	Flat Washer 8 mm	Rondelle plate 8 mm	4	4
74	293 250 068	Gasket	Joint étanche	1	1
75	232 860 600	Square Nut M6	Écrou carré M6	1	1
76	207 083 560	Hex. Screw M8 x 35	Vis hex. M8 x 35	4	4
77	234 081 600	Flat Washer 8 mm	Rondelle plate 8 mm	4	4

www.SeaDooManuals.net

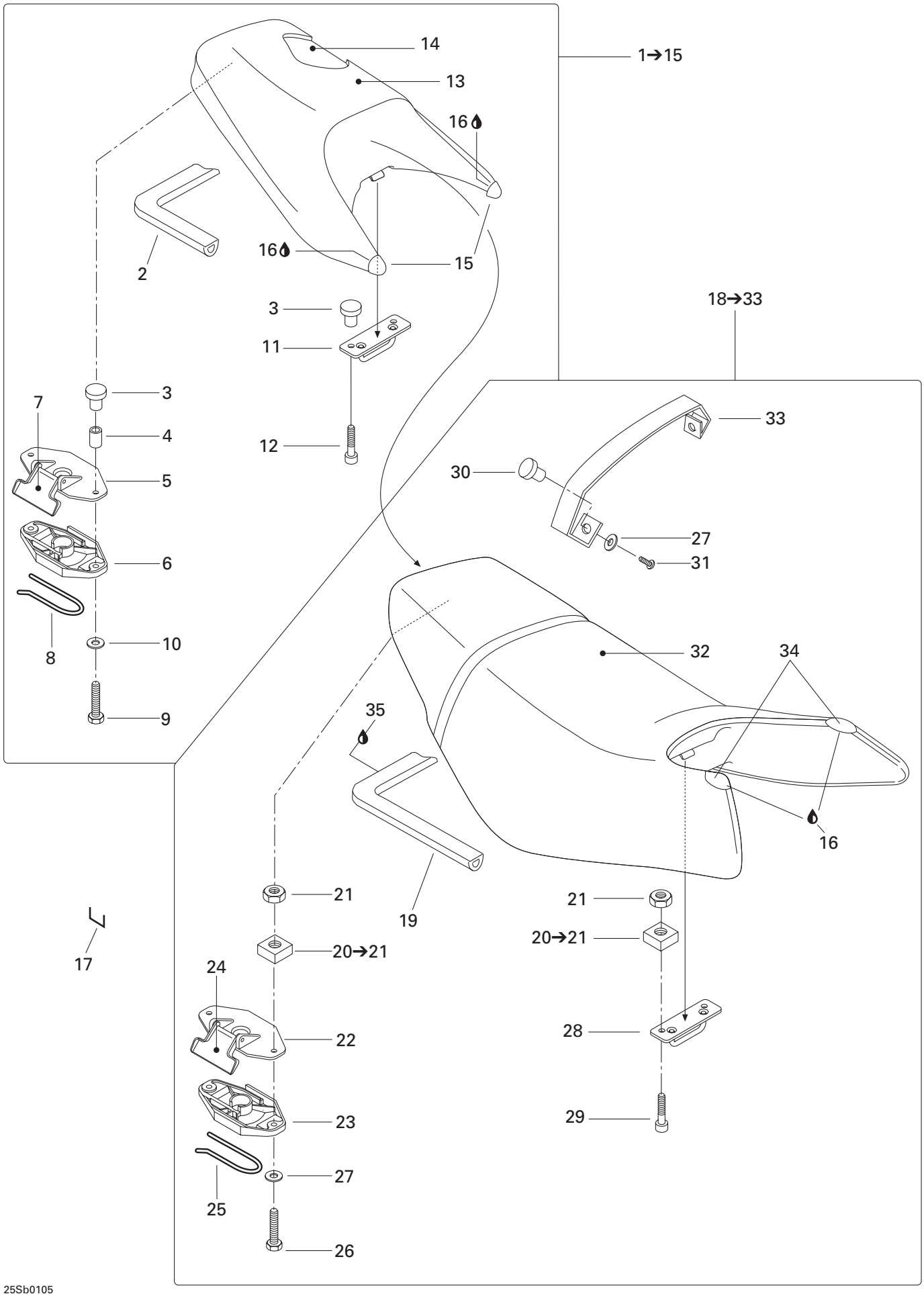

25Sb0105

www.SeaDooManuals.net

				GTX RFI (Green/Vert)	GTX RFI (Gold/Baja)
1→15	269 000 599	***Rear Seat Ass'y***	***Siège arrière ass.***	1	–
	269 000 663	***Rear Seat Ass'y***	***Siège arrière ass.***	–	1
2	293 200 017	Neoprene Seal (Meter)	Anneau de néoprène (mètre)	@	@
3	293 100 003	Weld Nut M6	Écrou à souder M6	4	4
4	291 000 532	Spacer	Entretoise	2	2
5	269 700 020	Latch Cover	Couvercle du loquet	1	1
6	269 000 015	Latch Base	Base du loquet	1	1
7	269 000 016	Latch Lever	Levier du loquet	1	1
8	269 700 017	Spring	Ressort	1	1
9	207 363 560	Hex. Screw M6 x 35 (Scotch Grip)	Vis hex. M6 x 35 (Scotch Grip)	2	2
10	234 061 600	Flat Washer 6 mm	Rondelle plate 6 mm	2	2
11	291 001 357	Base Hook	Plaque (base)	1	1
12	205 561 660	Socket Head Screw M6 x 16 (Scotch Grip)	Vis creuse à 6 pans M6 x 16 (Scotch Grip)	2	2
13	269 000 602	Rear Seat Cover	Housse de siège arrière	1	–
	269 000 664	Rear Seat Cover	Housse de siège arrière	–	1
14	— XXX —	Rear Seat Foam	Mousse de siège arrière	1	1
15	269 000 604	R.H. Rear Seat Corner	Coin de siège arrière DR	1	–
	269 000 665	R.H. Rear Seat Corner	Coin de siège arrière DR	–	1
	269 000 605	L.H. Rear Seat Corner	Coin de siège arrière GA	1	–
	269 000 666	L.H. Rear Seat Corner	Coin de siège arrière GA	–	1
16	413 705 800	Loctite 414, 29.5 cc	Loctite 414, 29.5 cc	@	@
17	293 730 005	Staple (Monelle)	Agrafe (Monelle)	@	@
N 18→33	269 000 699	***Front Seat Ass'y***	***Siège avant ass.***	1	–
	269 000 667	***Front Seat Ass'y***	***Siège avant ass.***	–	1
19	293 200 017	Neoprene Seal (Meter)	Anneau de néoprène (mètre)	@	@
20→21	269 500 252	***Nut Housing Ass'y***	***Logement d'écrou ass.***	4	4
21	232 061 600	Hex. Nut M6	Écrou hex. M6	4	4
22	269 700 020	Latch Cover	Couvercle du loquet	1	1
23	269 000 015	Latch Base	Base du loquet	1	1
24	269 000 016	Latch Lever	Levier du loquet	1	1
25	269 700 017	Spring	Ressort	1	1
26	207 363 060	Hex. Screw M6 x 30 (Scotch Grip)	Vis hex. M6 x 30 (Scotch Grip)	2	2
27	234 061 600	Flat Washer 6 mm	Rondelle plate 6 mm	4	4
28	291 001 357	Base Hook	Plaque (base)	1	1
29	205 562 060	Socket Head Screw M6 x 20 (Scotch Grip)	Vis creuse à 6 pans M6 x 20 (Scotch Grip)	2	2
30	293 100 003	Weld Nut M6	Écrou à souder M6	2	2
31	207 361 660	Hex. Screw M6 x 16 (Scotch Grip)	Vis hex. M6 x 16 (Scotch Grip)	2	2
N 32	269 000 700	Front Seat Cover	Housse de siège avant	1	–
	269 000 668	Front Seat Cover	Housse de siège avant	–	1

www.SeaDooManuals.net

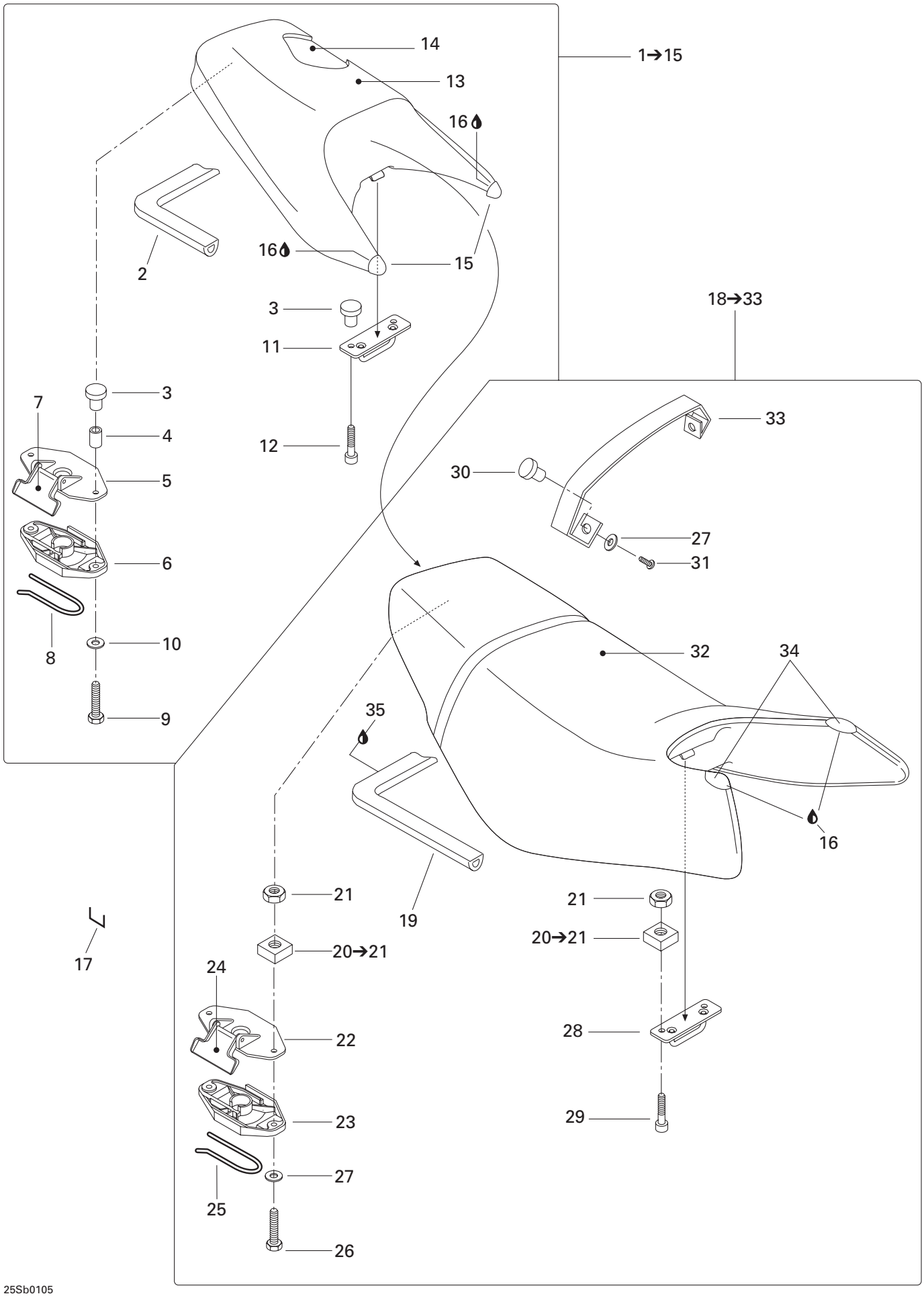

25Sb0105

www.SeaDooManuals.net

				GTX RFI (Green/Vert)	GTX RFI (Gold/Baja)
N 33	269 000 701	Seat Strap	Sangle de siège	1	–
	269 000 669	Seat Strap	Sangle de siège	–	1
34	269 000 489	Seat Corner	Coin de siège	2	–
	269 000 645	Seat Corner	Coin de siège	–	2
35	293 800 048	Loctite 401, 1 oz	Loctite 401, 1 oz	@	@

www.SeaDooManuals.net

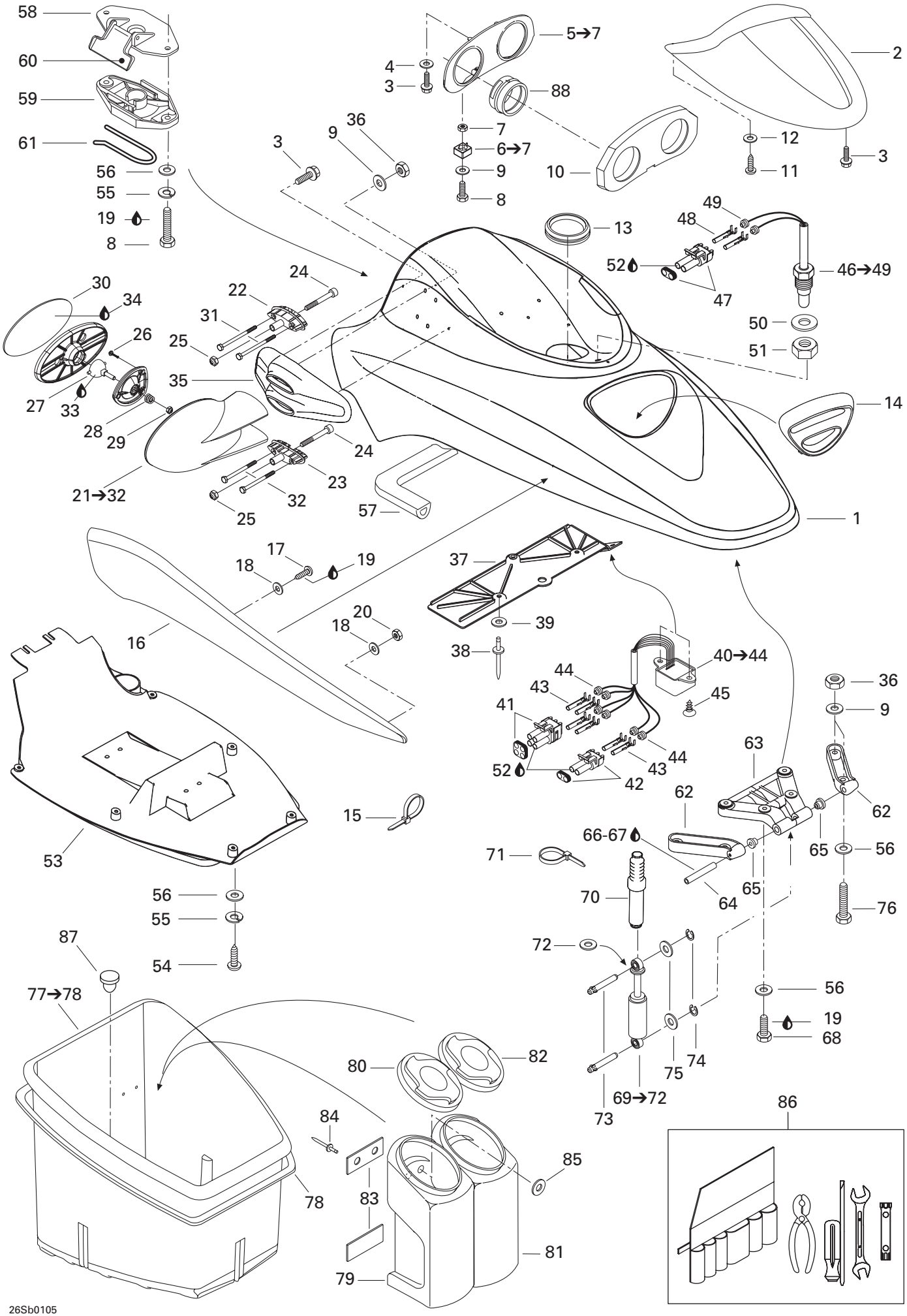

www.SeaDooManuals.net

				GTX RFI (Green/Vert)	GTX RFI (Gold/Baja)
1	269 500 729	Storage Cover Upper	Couvercle à baggages supérieur	1	–
	269 500 860	Storage Cover Upper	Couvercle à baggages supérieur	–	1
2	269 500 730	Deflector	Déflecteur	1	–
	269 500 765	Deflector	Déflecteur	–	1
3	241 141 660	Screw K40 x 16	Vis K40 x 16	7	7
4	234 041 600	Flat Washer 4 mm	Rondelle plate 4 mm	2	2
5→7	269 500 588	***Dash Board***	***Tableau de bord***	1	1
6→7	269 500 725	***Housing Nut Ass'y***	***Logement d'écrou ass.***	2	2
7	232 561 600	Elastic Stop Nut M6	Écrou d'arrêt élastique M6	2	2
8	207 162 560	Hex. Screw M6 x 25	Vis hex. M6 x 25	4	4
9	234 062 600	Flat Washer 6 mm	Rondelle plate 6 mm	14	14
10	269 500 585	Gauge Support	Support de jauge	1	1
11	211 000 098	Phillips Screw	Vis cruciforme	2	2
12	211 200 007	Flat Washer	Rondelle plate	2	2
13	570 276 900	Rubber Ring	Bague de caoutchouc	1	1
14	269 500 694	Grill Intake (Black)	Grille d'admission (noir)	1	1
15	293 750 002	Tie Rap 130 mm	Attache 130 mm	6	6
16	269 500 712	***L.H. Moulding***	***Enjoliveur GA***	1	1
	269 500 713	***R.H. Moulding***	***Enjoliveur DR***	1	1
17	205 461 660	Socket Head Screw M6 x 16	Vis creuse à 6 pans M6 x 16	10	10
18	234 062 600	Flat Washer 6 mm	Rondelle plate 6 mm	12	12
19	293 800 060	Loctite 243, 10 ml	Loctite 243, 10 ml	@	@
20	232 061 600	Hex. Nut M6	Écrou hex. M6	2	2
21→32	269 500 734	***R.H. Mirror Ass'y***	***Miroir ass. DR***	1	–
	269 500 767	***R.H. Mirror Ass'y***	***Miroir ass. DR***	–	1
	269 500 737	***L.H. Mirror Ass'y***	***Miroir ass. GA***	1	–
	269 500 778	***L.H. Mirror Ass'y***	***Miroir ass. GA***	–	1
22	269 500 546	Adaptor	Adaptateur	2	2
23	269 500 547	Adaptor	Adaptateur	2	2
24	205 087 560	Socket Head Screw M8 x 75	Vis creuse à 6 pans M8 x 75	4	4
25	232 581 600	Elastic Stop Nut M8	Écrou d'arrêt élastique M8	4	4
26	241 141 660	Screw K40 x 16	Vis K40 x 16	6	6
27	269 500 079	Ball Joint	Joint à rotule	2	2
28	269 500 453	Spring (Mirror)	Ressort (miroir)	2	2
29	232 561 600	Elastic Stop Nut M6	Écrou d'arrêt élastique M6	2	2
30	269 500 454	Mirror	Miroir	2	2
31	207 068 060	Hex. Screw M6 x 80	Vis hex. M6 x 80	4	4
32	207 067 060	Hex. Screw M6 x 70	Vis hex. M6 x 70	4	4
33	293 550 010	Synthetic Grease, 400 g	Graisse synthétique, 400 g	@	@
N 34	293 800 086	Silicone Sealant, Loctite 29647, 300 ml	Enduit de silicone, Loctite 29647, 300 ml	@	@

www.SeaDooManuals.net

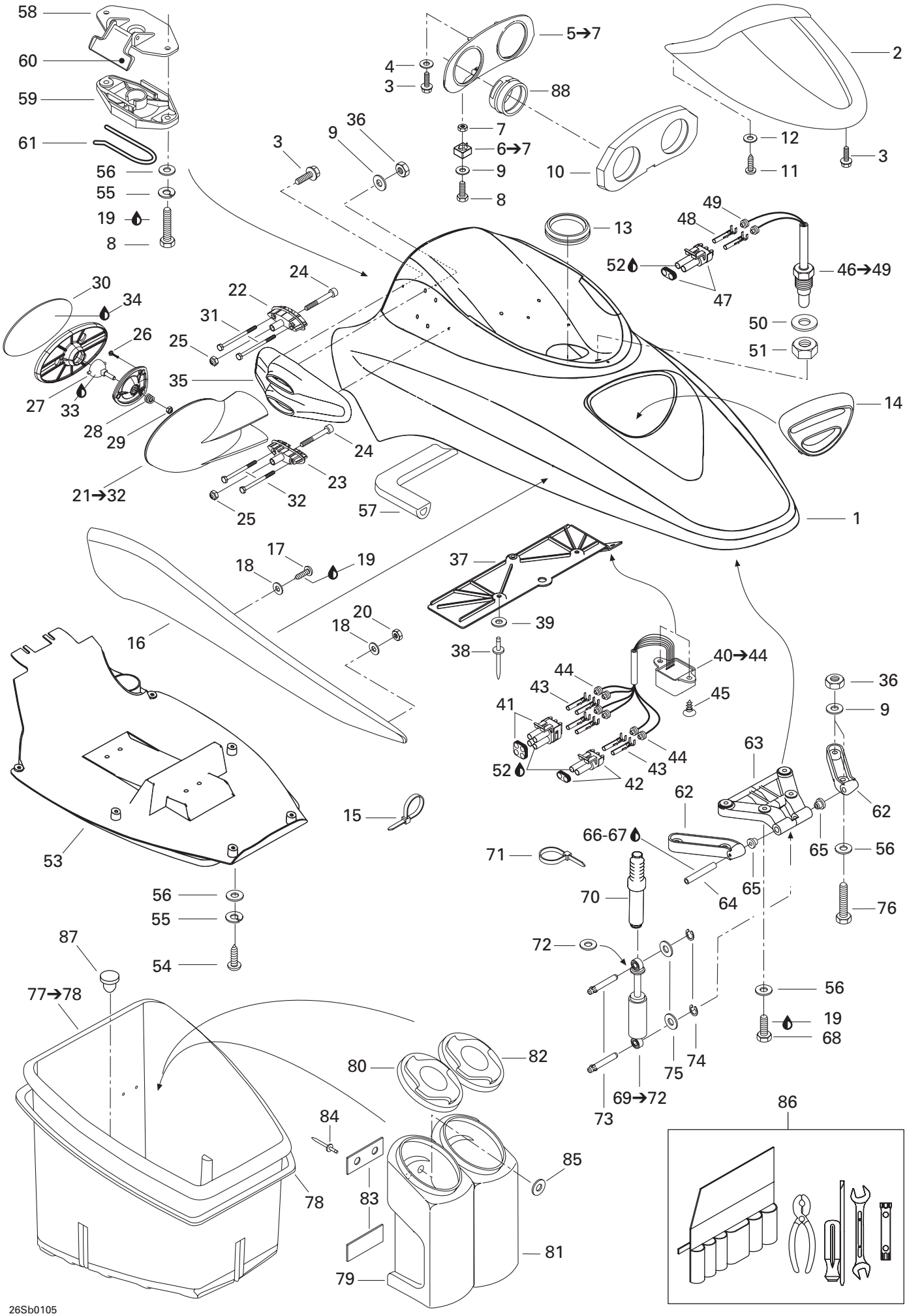

www.SeaDooManuals.net

				GTX RFI (Green/Vert)	GTX RFI (Gold/Baja)
35	269 500 738	R.H. Support Mirror	Support de miroir DR	1	–
	269 500 780	R.H. Support Mirror	Support de miroir DR	–	1
	269 500 740	L.H. Support Mirror	Support de miroir GA	1	–
	269 500 782	L.H. Support Mirror	Support de miroir GA	–	1
36	232 561 600	Elastic Stop Nut M6	Écrou d'arrêt élastique M6	12	12
37	278 000 857	Mounting Plate	Plaque de montage	1	1
38	293 150 008	Pop Rivet 3/16"	Pop rivet 3/16"	3	3
39	234 051 500	Flat Washer	Rondelle plate	3	3
40→44	278 001 243	***Compass***	***Boussole***	1	1
41	278 000 891	Male Housing (4 Circuits)	Bloc mâle (4 circuits)	1	1
42	278 000 220	Male Housing (2 Circuits)	Bloc mâle (2 circuits)	1	1
43	278 000 223	Female Terminal	Cosse femelle	6	6
44	278 000 218	Wire Seal	Joint de fil	6	6
45	293 730 016	Dart (Black)	Dard (noir)	2	2
46→49	278 000 851	***Temperature Sensor***	***Capteur de température***	1	1
47	278 000 220	Male Housing (2 Circuits)	Bloc mâle (2 circuits)	1	1
48	278 000 223	Female Terminal	Cosse femelle	2	2
49	278 000 218	Wire Seal	Joint de fil	2	2
50	234 000 600	Flat Washer 10 mm	Rondelle plate 10 mm	1	1
51	250 100 004	Hex. Nut M10 (Plastic)	Écrou hex. M10 (plastique)	1	1
52	293 550 004	Dielectric Grease, 150 g	Graisse diélectrique, 150 g	@	@
53	269 500 660	Storage Cover Lower	Couvercle à bagages inférieur	1	1
54	208 661 660	Phillips Screw M6 x 16	Vis cruciforme M6 x 16	2	2
55	234 161 601	Lock Washer 6 mm	Rondelle-frein 6 mm	4	4
56	234 061 600	Flat Washer 6 mm	Rondelle plate 6 mm	12	12
57	293 250 047	Seal Neoprene	Anneau de néoprène	@	@
58	269 700 020	Latch Cover	Couvercle de loquet	1	1
59	269 000 015	Latch Base	Base de loquet	1	1
60	269 000 016	Latch Lever	Levier de loquet	1	1
61	269 700 017	Spring	Ressort	1	1
62	269 700 022 111	R.H. Hinge	Charnière DR	1	1
	269 700 023 111	L.H. Hinge	Charnière GA	1	1
63	269 700 038	Hinge Cover	Couvercle de charnière	1	1
64	269 700 024	Axle	Axe de rotation	1	1
65	293 350 016	Cushion	Coussinet	2	2
66	413 711 400	Loctite 648, 10 ml	Loctite 648, 10 ml	@	@
67	293 800 041	Loctite - Primer N	Loctite - apprêt N	@	@
68	207 162 060	Hex. Screw M6 x 20	Vis hex. M6 x 20	4	4
69→72	269 500 261	***Gas Shock Ass'y***	***Amortisseur à gaz ass.***	1	1
70	291 000 919	Boot	Soufflet	1	1

www.SeaDooManuals.net

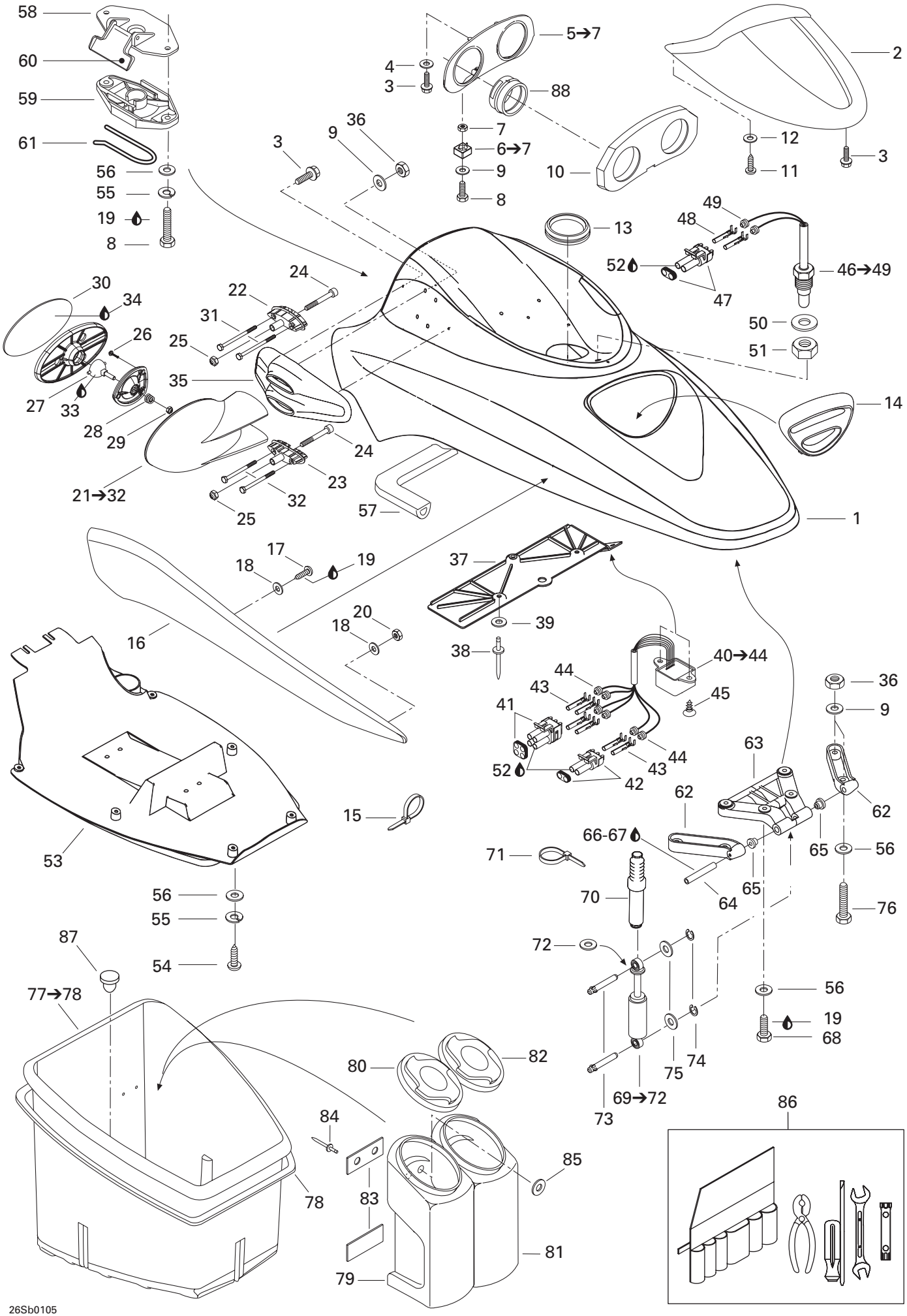

www.SeaDooManuals.net

				GTX RFI (Green/Vert)	GTX RFI (Gold/Baja)
71	293 750 001	Tie Rap 94 mm	Attache 94 mm	2	2
72	211 200 034	Washer (Aluminum)	Rondelle (aluminium)	1	1
73	211 400 006	Short Pin	Goupille Courte	2	2
74	293 370 008	Circlip	Circlip	2	2
75	234 081 600	Flat Washer 8 mm	Rondelle plate 8 mm	2	2
76	207 063 560	Hex. Screw M6 x 35	Vis hex. M6 x 35	4	4
77→78	269 500 269	***Storage Tray***	***Coffre à bagage***	1	1
78	293 250 008	Gasket (Meter)	Joint étanche (mètre)	@	@
79	269 500 606	Extinguisher Housing	Boîtier d'extincteur	1	1
80	269 500 603	Extinguisher Housing Cover	Couvercle de boîtier d'extincteur	1	1
81	269 500 605	Housing Storage	Boîtier de rangement	1	1
82	269 500 604	Storage Housing Cover	Couvercle de Boîtier de rangement	1	1
83	293 250 037	Gasket	Joint étanche	4	4
84	293 150 033	Pop Rivet 1/8"	Pop rivet 1/8"	4	4
85	234 032 600	Flat Washer 3 mm	Rondelle plate 3 mm	4	4
86	295 500 783	***Tool Kit***	***Ensemble d'outils***	1	1
87	293 830 005	Rubber Plug	Bouchon de caoutchouc	1	1
88	293 720 047	Gauge Support	Support de cadran	2	2

www.SeaDooManuals.net

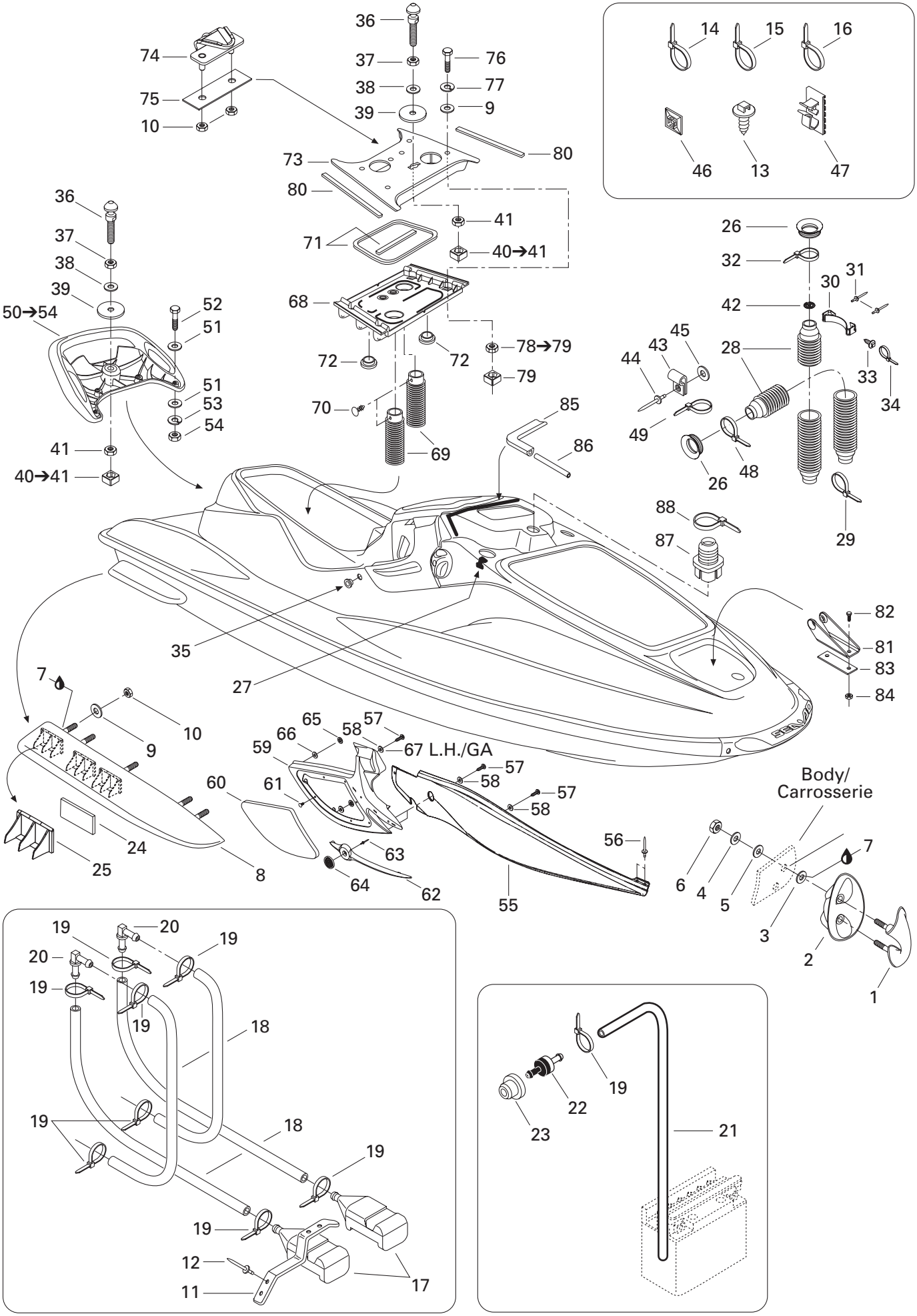

27Sb0105

www.SeaDooManuals.net

				GTX RFI (Green/Vert)	GTX RFI (Gold/Baja)
1	292 000 711	Bow Eye	Amarre	1	1
2	292 000 515	Shell	Coquille	1	1
3	234 081 600	Flat Washer 8 mm	Rondelle plate 8 mm	2	2
4	250 200 011	Flat Washer 8 mm	Rondelle plate 8 mm	2	2
5	293 830 037	Rubber Washer	Rondelle de caoutchouc	2	2
6	232 581 650	Elastic Stop Nut M8	Écrou d'arrêt élastique M8	2	2
N 7	293 800 086	Silicone Sealant, Loctite 29647, 300 ml	Enduit de silicone, Loctite 29647, 300 ml	@	@
8	292 000 594	R.H. Sponson Ass'y	Stabilisateur ass. DR	1	1
	292 000 595	L.H. Sponson Ass'y	Stabilisateur ass. GA	1	1
9	234 062 600	Flat Washer 6 mm	Rondelle plate 6 mm	13	13
10	232 561 600	Elastic Stop Nut M6	Écrou d'arrêt élastique M6	12	12
11	292 000 398	Spring Clip	Pince à ressort	2	2
12	293 150 037	Rivet Avdel 3/16"	Rivet Avdel 3/16"	4	4
13	293 730 018	Mount Dart	Dard d'ancrage	@	@
14	293 750 008	Tie Rap 350 mm	Attache 350 mm	@	@
15	293 750 002	Tie Rap 130 mm	Attache 130 mm	@	@
16	414 115 200	Tie Rap	Attache	@	@
17	292 000 688	Bailer Screen	Tamis de déclenchement	2	2
18	275 000 007	Hose 8 mm (Meter)	Boyau 8 mm (mètre)	@	@
19	293 750 001	Tie Rap 94 mm	Attache 94 mm	9	9
20	293 710 057	Elbow Fitting 90°	Raccord coudé 90°	2	2
21	275 500 446	Hose Vent 6 mm (Meter)	Boyau de ventilation 6 mm (mètre)	@	@
22	275 500 499	Check Valve	Soupape de retenue	1	1
23	293 720 029	Grommet	Passe-fils	1	1
24	292 000 414	Cushion	Coussinet	6	6
25	293 450 149	Insert Sponson	Ajout stabilisateur	6	6
26	291 001 100	Adapter Vent	Adapteur de ventilateur	2	2
27	291 001 512	Protector	Bande protectrice	2	2
N 28	291 001 636	Tube Vent	Tuyau de ventilation	2	2
N 29	293 750 023	Tie Rap 394 mm	Attache 394 mm	9	9
N 30	274 000 891	Support	Support	1	1
31	293 150 043	Pop Rivet 3/16"	Pop rivet 3/16"	2	2
N 32	293 750 022	Tie Rap	Attache	1	1
33	293 730 018	Mount Dart	Dard d'ancrage	1	1
34	293 750 002	Tie Rap 130 mm	Attache 130 mm	1	1
35	293 000 089	Pipe Cap	Capuchon	2	2
36	291 000 945	Latch Stud	Ergot d'ancrage	2	2
37	232 100 600	Hex. Jam Nut M10	Contre-écrou hex. M10	2	2
38	234 002 600	Flat Washer 10 mm	Rondelle plate 10 mm	2	2
39	291 000 628	Rubber Washer	Rondelle de caoutchouc	2	2

www.SeaDooManuals.net

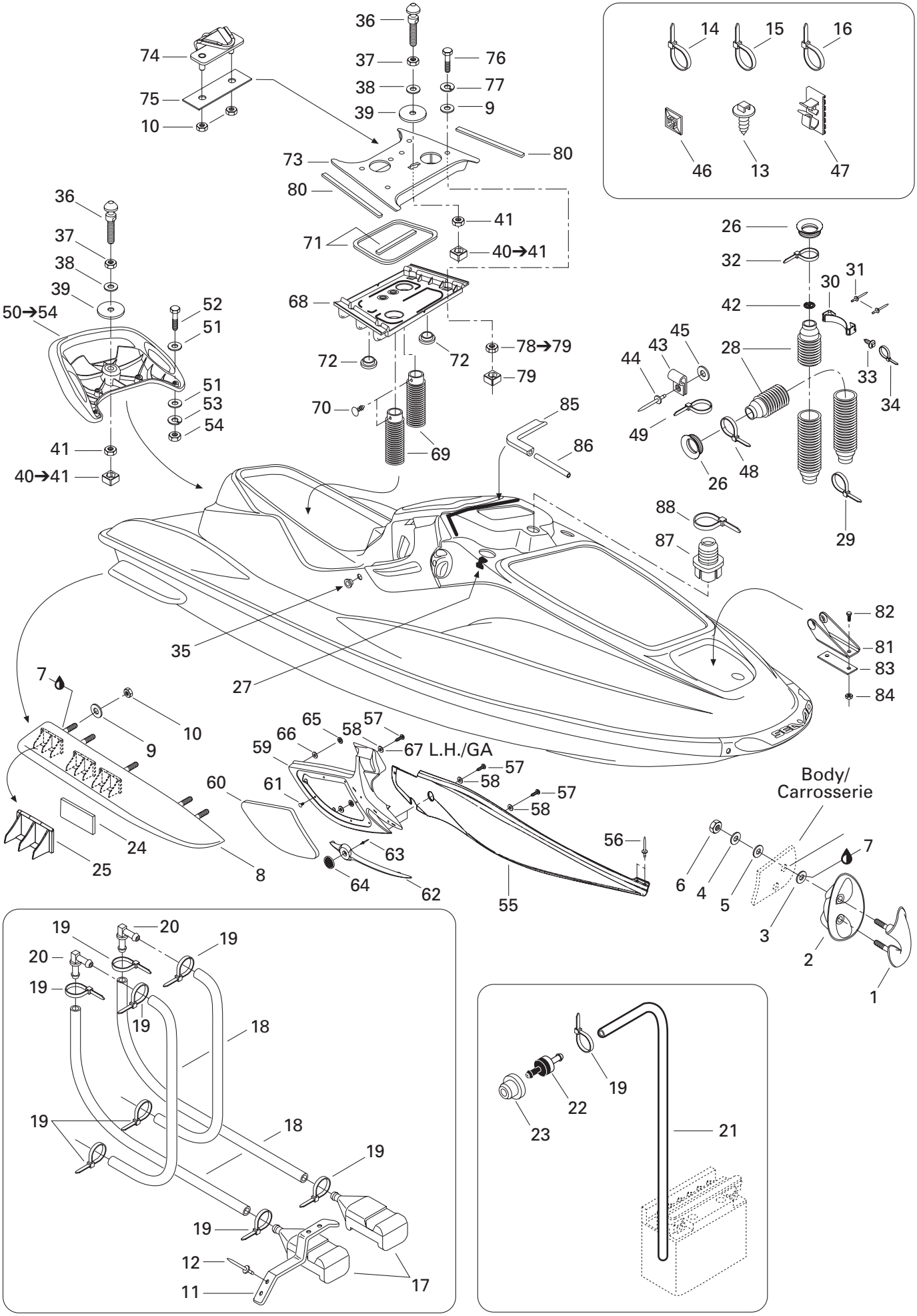

27Sb0105

www.SeaDooManuals.net

				GTX RFI (Green/Vert)	GTX RFI (Gold/Baja)
40→41	271 000 598	***Nut Housing***	***Logement d'écrou***	2	2
41	232 501 600	Elastic Stop Nut M10	Écrou d'arrêt élastique M10	2	2
42	291 001 617	Restrictor	Restricteur	1	1
43	293 750 021	Tie-Clamp	Attache collier	2	2
44	293 150 005	Pop Rivet 3/16"	Pop rivet 3/16"	2	2
45	213 200 016	Flat Washer	Rondelle plate	2	2
46	293 750 015	Tie Rap Mount	Ancrage d'attache	@	@
47	293 750 005	Tie-Clamp	Attache-collier	@	@
48	293 750 008	Tie Rap 350 mm (5525-5555)	Attache 350 mm (5525-5555)	2	2
N	293 750 023	Tie Rap 394 mm (5524-5553)	Attache 350 mm (5524-5553)	3	3
49	414 115 200	Tie Rap	Attache	1	1
50→54	295 500 369	***Grab Handle Kit (Black)***	***Ens. de poignée de maintien (noir)***	1	1
51	234 062 600	Flat Washer 6 mm	Rondelle plate 6 mm	8	8
52	207 064 060	Hex. Screw M6 x 40	Vis hex. M6 x 40	4	4
53	234 161 601	Lock Washer 6 mm	Rondelle-frein 6 mm	4	4
54	232 061 600	Hex. Nut M6	Écrou hex. M6	4	4
55	291 001 403	L.H. Moulding	Enjoliveur GA	1	1
	291 001 404	R.H. Moulding	Enjoliveur DR	1	1
56	293 150 037	Rivet Avdel 3/16"	Rivet Avdel 3/16"	4	–
	293 150 080	Pop Rivet 3/16"	Pop rivet 3/16"	–	4
57	241 141 660	Screw K40 x 16	Vis K40 x 16	11	11
58	234 052 600	Flat Washer 5 mm	Rondelle plate 5 mm	10	10
59	269 500 715	R.H. Intake Grill	Grille d'admission DR	1	1
	269 500 714	L.H. Intake Grill	Grille d'admission GA	1	1
N 60	269 000 697	R.H. Knee Pad	Tampon genou DR	1	–
	269 000 679	R.H. Knee Pad	Tampon genou DR	–	1
N	269 000 698	L.H. Knee Pad	Tampon genou GA	1	–
	269 000 678	L.H. Knee Pad	Tampon genou GA	–	1
61	414 644 300	Windshield Dart	Dard de pare-brise	6	6
62	269 500 716	Finition Plate	Plaque de finition	2	2
63	293 150 011	Pop Rivet 3/16"	Pop rivet 3/16"	2	2
N 64	516 000 983	Bombardier Logo	Logo Bombardier	2	2
65	250 100 008	Push Nut	Écrou à pression	4	4
66	211 200 055	Flat Washer	Rondelle plate	4	4
67	211 200 033	Flat Washer 5.3 mm	Rondelle plate 5.3 mm	1	1
68	291 001 281	Lower Bridge	Pont inférieur	1	1
69	291 001 441	Rear Vent Tube	Tuyau de ventillation arrière	2	2
70	293 730 011	Dart (Black)	Dard (noir)	2	2
71	293 200 003	Tray Seal (Meter)	Anneau étanche (mètre)	@	@
72	293 000 049	Plug	Bouchon	2	2

www.SeaDooManuals.net

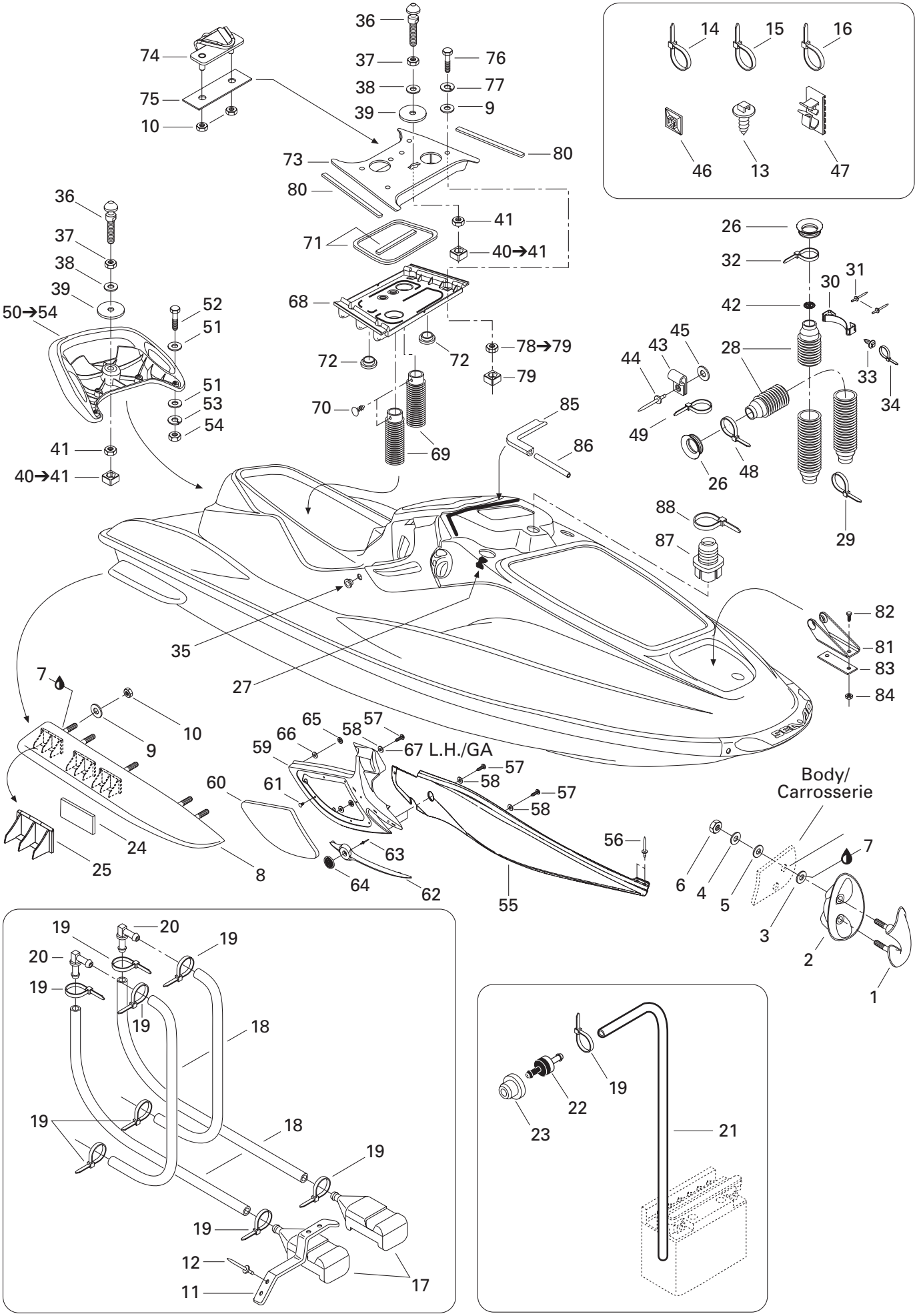

27Sb0105

www.SeaDooManuals.net

				GTX RFI (Green/Vert)	GTX RFI (Gold/Baja)
73	291 000 851	Upper Bridge	Pont supérieur	1	1
74	291 001 479	Hook Seat (Rear)	Crochet de siège (arrière)	1	1
75	291 000 079	Reinforcement Plate	Plaque de renfort	1	1
76	207 067 060	Hex. Screw M6 x 70	Vis hex. M6 x 70	4	4
77	234 161 601	Lock Washer 6 mm	Rondelle-frein 6 mm	4	4
78→79	269 500 252	***Nut Housing***	***Logement d'écrou***	4	4
79	232 061 600	Hex. Nut M6	Écrou hex. M6	4	4
80	293 250 008	Gasket (Meter)	Joint étanche (mètre)	@	@
81	291 000 855	Spring Support (Strorage Cover)	Support de ressort (couvercle à bagages)	1	1
82	207 162 560	Hex. Screw M6 x 25	Vis hex. M6 x 25	2	2
83	291 000 079	Plate Reinforcement	Plaque de renfort	1	1
84	232 561 600	Elastic Stop Nut M6	Écrou d'arrêt élastique M6	2	2
85	293 200 017	Neoprene Seal (Meter)	Anneau de néoprène (mètre)	@	@
86	275 500 018	Hose 6 mm (Meter)	Boyau 6 mm (mètre)	@	@
87	293 720 042	Grommet	Passe-fils	1	1
88	414 115 200	Tie Rap	Attache	1	1

www.SeaDooManuals.net

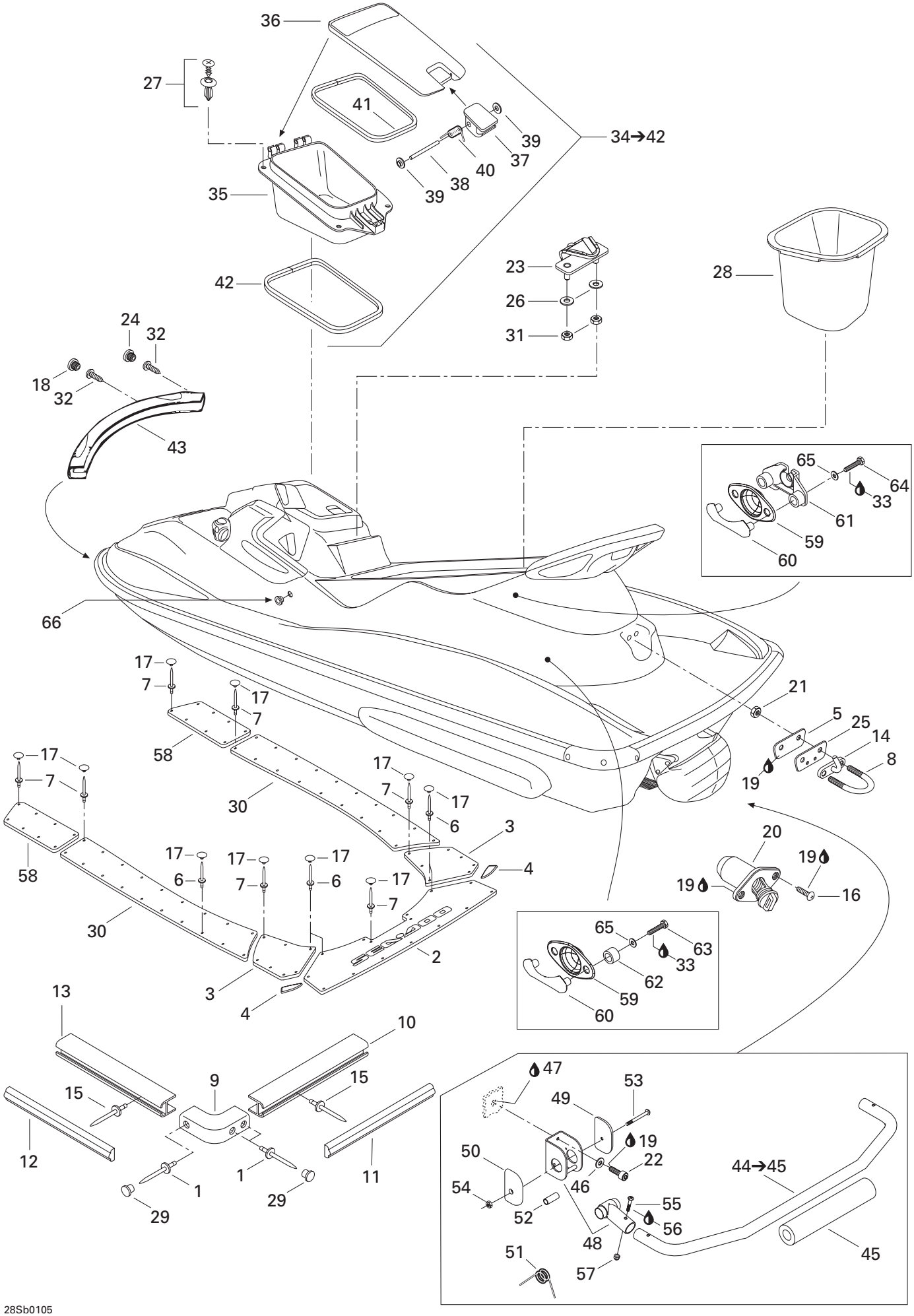

28Sb0105

www.SeaDooManuals.net

				GTX RFI (Green/Vert)	GTX RFI (Gold/Baja)
1	293 150 013	Pop Rivet 3/16"	Pop rivet 3/16"	6	6
2	291 001 053	Rear Carpet (Black)	Tapis arrière (noir)	1	1
3	291 001 051	R.H. Rear Carpet (Black)	Tapis arrière DR (noir)	1	1
	291 001 052	L.H. Rear Carpet (Black)	Tapis arrière GA (noir)	1	1
4	291 001 252	R.H. Anti-Skid Carpet	Tapis antidérapant DR	1	1
	291 001 253	L.H. Anti-Skid Carpet	Tapis antidérapant GA	1	1
5	291 000 307	Retainer Plate	Plaque de retenue	1	1
6	293 150 016	Pop Rivet 1/8"	Pop rivet 1/8"	5	5
7	293 150 036	Pop Rivet 1/8"	Pop rivet 1/8"	78	78
8	292 000 011	U-Clamp	Bride en U	1	1
9	291 001 505	Bumper Corner (Black)	Coin de pare-chocs (noir)	2	2
10	291 001 226	Rear Bumper (Black)	Pare-chocs arrière (noir)	1	1
11	291 001 227	Rear Bumper Trim (Black)	Moulure de pare-chocs arrière (noir)	1	1
12	291 001 225	Side Bumper Trim (Black)	Moulure de pare-chocs latérale (noir)	2	2
13	291 001 224	Side Bumper (Black)	Pare-chocs latéral (noir)	2	2
14	291 001 232	Ski Hook	Crochet de ski	1	1
15	293 150 005	Pop Rivet 3/16"	Pop rivet 3/16"	54	54
16	211 000 021	Phillips Screw	Vis cruciforme	4	4
17	293 000 014	Shap Cap (Black)	Capuchon à pression (noir)	@	@
18	291 001 040	Bumper Plug (Black)	Bouchon de pare-chocs (noir)	2	2
N 19	293 800 086	Silicone Sealant, Loctite 29647, 300 ml	Enduit de silicone, Loctite 29647, 300 ml	@	@
20	292 000 685	Drain Plug Ass'y	Bouchon de purge ass.	2	2
21	232 581 650	Elastic Stop Nut M8	Écrou d'arrêt élastique M8	2	2
22	205 562 560	Socket Head Screw M6 x 25 (Scotch Grip)	Vis creuse à 6 pans M6 x 25 (Scotch Grip)	6	6
23	291 001 479	Seat Hook	Crochet de siège	1	1
24	291 001 519	Bumper Plug (Black)	Bouchon de pare-chocs (noir)	2	2
25	291 000 544	Finition Plate	Plaque de finition	1	1
26	234 062 600	Flat Washer 6 mm	Rondelle plate 6 mm	2	2
27	211 000 088	Screw Lock	Vis de blocage	4	4
N 28	269 500 992	Rear Tray (Seat)	Coffre à bagage arrière (siège)	1	1
29	291 000 339	Bumper Plug	Bouchon de pare-chocs	6	6
30	291 001 030	R.H. Center Carpet (Black)	Tapis centre DR (noir)	1	1
	291 001 031	L.H. Center Carpet (Black)	Tapis centre GA (noir)	1	1
31	232 561 600	Elastic Stop Nut M6	Écrou d'arrêt élastique M6	2	2
32	211 000 037	Phillips Screw (Plastite)	Vis cruciforme (Plastite)	4	4
33	293 800 060	Loctite 243, 10 ml	Loctite 243, 10 ml	@	@
34→42	— XXX —	***Gloves Box Ass'y***	***Coffre à gants ass.***	1	–
	269 500 863	***Gloves Box Ass'y***	***Coffre à gants ass.***	–	1
35	269 500 439	Box Gloves	Coffre à gants	1	1

www.SeaDooManuals.net

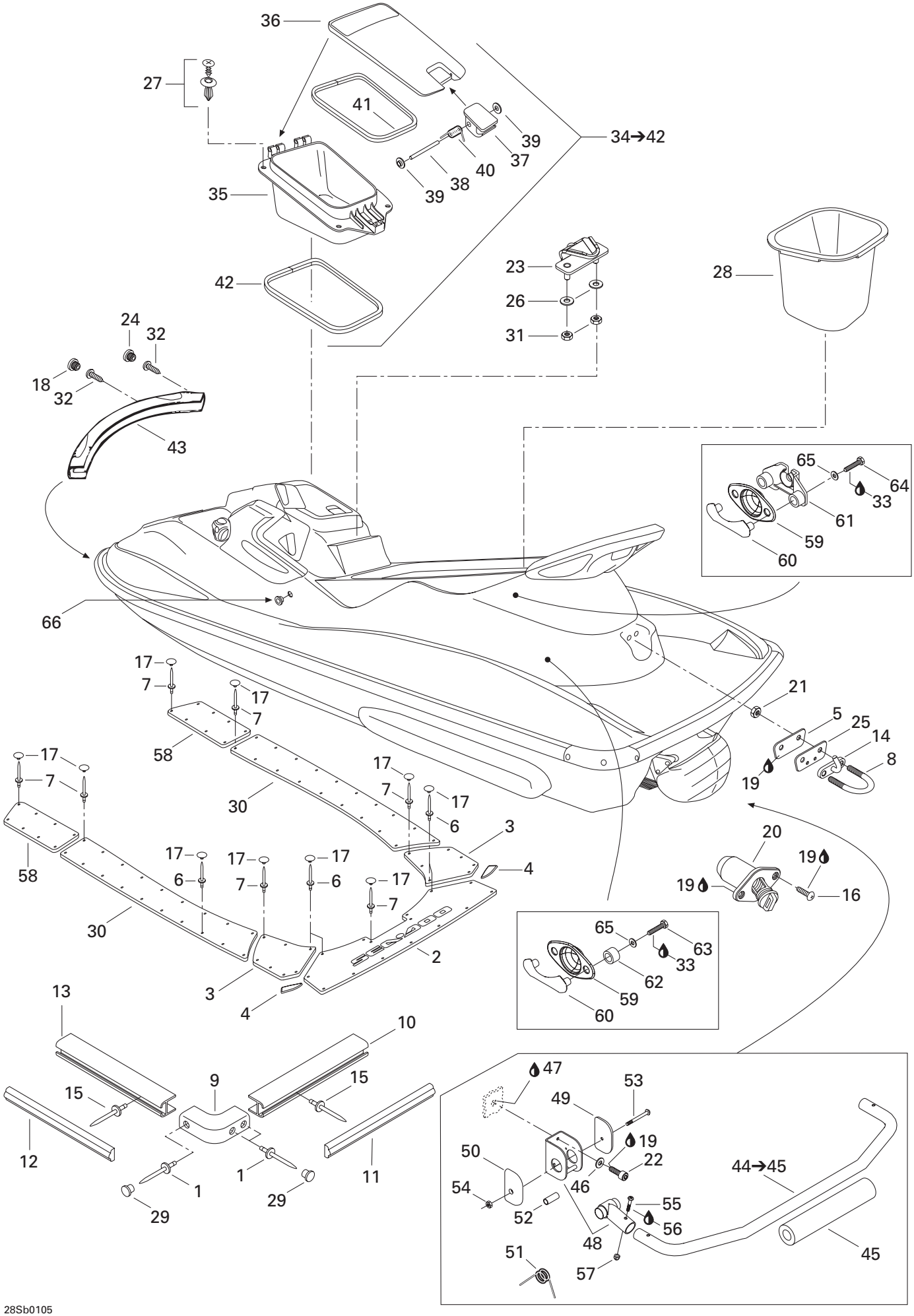

28Sb0105

www.SeaDooManuals.net

				GTX RFI (Green/Vert)	GTX RFI (Gold/Baja)
36	269 500 834	Door (Box Gloves)	Porte (coffre à gants)	1	–
	269 500 862	Door (Box Gloves)	Porte (coffre à gants)	–	1
37	269 500 553	Latch	Loquet	1	1
38	211 400 008	Pin	Goupille	1	1
39	211 100 002	Nut Push	Écrou à pression	2	2
40	291 000 922	Spring Latch	Ressort loquet	1	1
41	293 250 060	Gasket	Joint étanche	1	1
42	293 250 061	Gasket	Joint étanche	1	1
43	291 001 035	Nose Bumper (Black)	Nez de pare-chocs (noir)	1	1
44→45	292 000 590	***Stair Tube***	***Tube d'échelle***	1	1
45	292 000 593	Protector Tube	Tube protecteur	1	1
46	234 062 600	Flat Washer 6 mm	Rondelle plate 6 mm	6	6
47	293 800 066	Sealant, Loctite 5900, 300 ml	Enduit étanche, Loctite 5900, 300 ml	@	@
48	292 000 539	Support Ass'y	Support Ass.	2	2
49	292 000 540	R.H. Support Cap	Capuchon support DR	2	2
50	292 000 548	L.H. Support Cap	Capuchon support GA	2	2
51	292 000 541	Recall Spring	Ressort rappel	2	2
52	— XXX —	Plastic Tube	Tube de plastique	2	2
53	211 000 186	Phillips Screw	Vis cruciforme	2	2
54	211 100 061	Locking Nut	Écrou autofreiné	2	2
55	205 063 560	Socket Head Screw M6 x 35	Vis creuse à 6 pans M6 x 35	2	2
56	293 800 060	Loctite 243, 10 ml	Loctite 243, 10 ml	@	@
57	232 361 600	Nut M6	Écrou M6	2	2
58	291 001 032	R.H. Front Carpet (Black)	Tapis avant DR (noir)	1	1
	291 001 033	L.H. Front Carpet (Black)	Tapis avant GA (noir)	1	1
59	291 001 195	Cargo Hook	Crochet cargo	4	4
60	291 001 196	Cleats Cargo Hook	Crochet cargo	4	4
61	291 001 204	Pad Support	Support tampon	2	2
62	291 001 203	Spacer	Espaceur	4	4
63	207 151 660	Hex. Screw M5 x 16	Vis hex. M5 x 16	4	4
64	207 152 060	Hex. Screw M5 x 20	Vis hex. M5 x 20	4	4
65	234 052 600	Flat Washer 5 mm	Rondelle plate 5 mm	8	8
66	293 000 089	Pipe Cap	Capuchon	2	2

www.SeaDooManuals.net

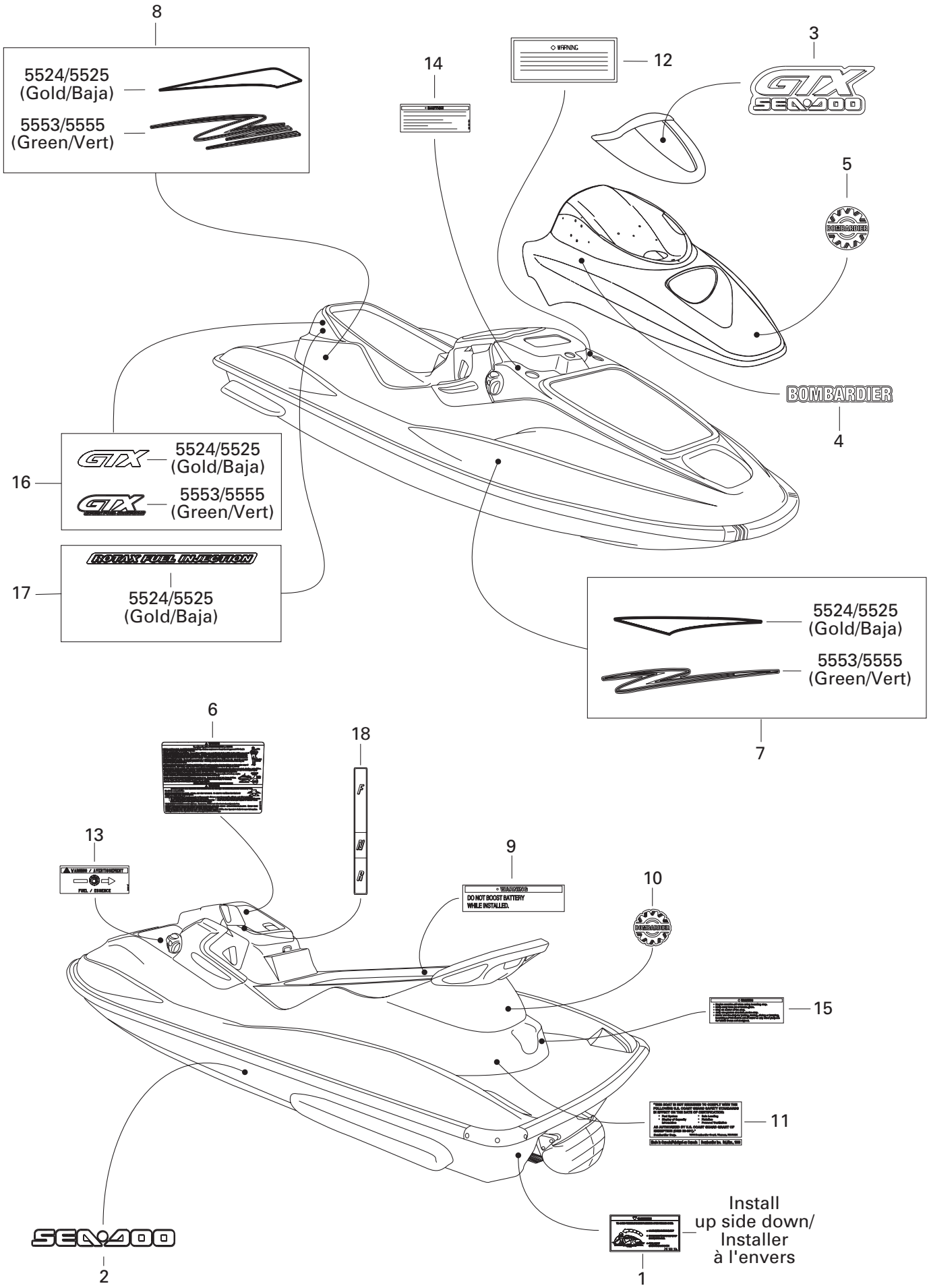

29Sb0105

www.SeaDooManuals.net

				GTX RFI (Green/Vert)	GTX RFI (Gold/Baja)
1	219 900 934	Caution Label (Tip Over)	Étiquette d'attention (Renversement)	1	1
2	219 901 543	«SEA-DOO» Decal	Décalque «SEA-DOO»	2	–
	219 901 591	«SEA-DOO» Decal	Décalque «SEA-DOO»	–	2
3	219 901 541	Identification Decal «GTX»	Décalque Identification «GTX»	1	–
	219 901 589	Identification Decal «GTX»	Décalque Identification «GTX»	–	1
4	219 901 540	«BOMBARDIER» Decal	Décalque «BOMBARDIER»	2	–
	219 901 588	«BOMBARDIER» Decal	Décalque «BOMBARDIER»	–	2
N 5	516 000 983	«BOMBARDIER» Logo	Logo «BOMBARDIER»	1	1
N 6	219 901 713	Warning Decal	Décalque d'avertissement	1	1
N 7	219 901 720	R.H. Front Decal	Décalque avant DR	1	–
	219 901 584	R.H. Front Decal	Décalque avant DR	–	1
N	219 901 719	L.H. Front Decal	Décalque avant GA	1	–
	219 901 583	L.H. Front Decal	Décalque avant GA	–	1
N 8	219 901 722	R.H. Rear Decal	Décalque arrière DR	1	–
	219 901 586	R.H. Rear Decal	Décalque arrière DR	–	1
N	219 901 721	L.H. Rear Decal	Décalque arrière GA	1	–
	219 901 585	L.H. Rear Decal	Décalque arrière GA	–	1
9	219 900 965	Warning Label (Battery)	Étiquette d'avertissement (batterie)	1	1
10	219 901 205	«BOMBARDIER» Logo (Rear)	Logo «BOMBARDIER» (arrière)	1	1
11	219 900 656	«EXEMPTION» Label	Étiquette «EXEMPTION»	1	1
12	219 901 209	Warning Label (Fuel)	Étiquette d'avertissement (essence)	1	1
13	219 901 914	Warning Label (Fuel)	Étiquette d'avertissement (essence)	1	1
14	219 901 601	Warning Label (Oil)	Étiquette d'avertissement (huile)	1	1
15	219 900 977	Warning Label	Étiquette d'avertissement	1	1
N 16	219 901 723	«GTX» Decal	Décalque «GTX»	2	–
	219 901 587	«GTX» Decal	Décalque «GTX»	–	2
N 17	219 901 724	«Injection» Decal	Décalque «Injection»	2	–
N 18	219 901 725	Reverse Decal	Décalque de renverse	1	–
	219 901 590	Reverse Decal	Décalque de renverse	–	1

www.SeaDooManuals.net

204 000 068 Page C3
204 160 055 Page C7
205 003 060 Page A12
205 006 060 Page A6
205 051 660 Page A8
205 052 060 Page C7
205 062 044 Page B2
205 062 560 Page A6
205 063 060 Page C4
205 063 560 Page D10
205 081 660 Page A10
205 082 060 Page A4
205 084 560 Page A10
205 087 560 Page D3
205 461 660 Page D3
205 561 260 Page B7, C5
205 561 660 Page D1
205 562 060 Page D1
205 562 560 Page C5, D9
205 569 060 Page C4, C5
205 582 560 Page A11, A12
207 063 060 Page B3, B7, C11
207 063 560 Page D5
207 064 060 Page B1, D7
207 065 060 Page C10, C12
207 066 060 Page C9
207 067 060 Page D3, D8
207 068 060 Page D3
207 083 560 Page C12
207 085 060 Page C11
207 087 060 Page C7
207 150 844 Page A8
207 151 260 Page C9
207 151 660 Page C10, D10
207 152 060 Page A12, D10
207 161 660 Page C10
207 162 060 Page C12, D4
207 162 560 Page C9, C12, D3, D8
207 181 660 Page A11
207 182 060 Page A9, A12
207 184 060 Page A9, A11, A12
207 284 060 Page A11
207 361 660 Page A8, D1
207 362 560 Page C7
207 363 060 Page D1
207 363 560 Page D1
207 382 560 Page A11, B3
207 383 060 Page C7
207 562 560 Page C3
208 451 260 Page C9
208 661 660 Page D4
209 630 960 Page C11
209 631 360 Page C12
210 261 040 Page B1
210 361 660 Page A8
211 000 007 Page C9
211 000 021 Page D9
211 000 022 Page C10
211 000 023 Page B6
211 000 036 Page C11
211 000 037 Page B3, D9
211 000 045 Page B2
211 000 077 Page C9
211 000 081 Page C12
211 000 088 Page D9
211 000 098 Page D3
211 000 106 Page B3
211 000 186 Page D10
211 000 205 Page C4
211 100 002 Page D10
211 100 009 Page C9
211 100 012 Page C3
211 100 013 Page C2
211 100 022 Page B2
211 100 033 Page C7
211 100 056 Page C11
211 100 061 Page D10
211 200 007 Page D3
211 200 018 Page B1
211 200 033 Page C9, D7
211 200 034 Page D5
211 200 035 Page C9
211 200 055 Page D7
211 400 006 Page D5
211 400 008 Page D10
211 400 009 Page C9
211 500 001 Page C7
212 100 005 Page C9
213 200 016 Page D7
219 900 656 Page D11
219 900 934 Page D11
219 900 965 Page D11
219 900 977 Page D11
219 901 205 Page D11
219 901 209 Page D11
219 901 540 Page D11
219 901 541 Page D11
219 901 543 Page D11
219 901 583 Page D11
219 901 584 Page D11
219 901 585 Page D11
219 901 586 Page D11
219 901 587 Page D11
219 901 588 Page D11
219 901 589 Page D11
219 901 590 Page D11
219 901 591 Page D11
219 901 601 Page D11
219 901 914 Page D11
232 001 600 Page A12, C8, C12
232 061 600 Page D1, D3, D7, D8
232 100 600 Page D6
232 160 600 Page A8, C4
232 361 600 Page D10
232 501 600 Page D7
232 551 200 Page C3
232 551 600 Page A10, B6, C5
232 561 414 Page B2
232 561 600 Page B1, B6, B7, C9, C10, C11, C12, D3, D4, D6, D8, D9
232 581 600 Page D3
232 581 650 Page A10, C11, D6, D9
232 681 100 Page C6
232 860 600 Page C11, C12
234 000 600 Page B8, D4
234 001 600 Page A11, C8
234 002 600 Page A11, C8, D6
234 032 600 Page C2, C4, D5
234 041 600 Page D3
234 051 500 Page D4
234 051 600 Page A10, B6, C5, C7, C12
234 052 600 Page A12, C3, C10, D7, D10
234 061 600 Page A8, B1, B3, B7, C5, C7, C9, C11, D1, D4
234 062 600 Page A8, B1, B6, B7, C11, C12, D3, D6, D7, D9, D10
234 081 600 Page A9, A10, A11, A12, B3, C7, C12, D5, D6
234 082 600 Page A9, A11, A12, C6, C12
234 101 601 Page A6, C7
234 151 601 Page B6, C9
234 161 601 Page D4, D7, D8
234 180 602 Page A4
234 181 601 Page C7
234 461 608 Page A8
241 140 060 Page C4, C11
241 141 660 Page C11, D3, D7
250 000 002 Page C12
250 000 020 Page B6, C8
250 000 036 Page C12
250 100 004 Page B8, D4
250 100 008 Page D7
250 200 011 Page D6
250 300 007 Page A11
250 300 010 Page C8
269 000 015 Page D1, D4
269 000 016 Page D1, D4
269 000 489 Page D2
269 000 599 Page D1
269 000 602 Page D1
269 000 604 Page D1
269 000 605 Page D1
269 000 645 Page D2
269 000 663 Page D1
269 000 664 Page D1
269 000 665 Page D1
269 000 666 Page D1
269 000 667 Page D1
269 000 668 Page D1
269 000 669 Page D2
269 000 678 Page D7
269 000 679 Page D7
269 500 079 Page D3
269 500 252 Page C12, D1, D8
269 500 261 Page D4
269 500 269 Page D5
269 500 439 Page D9
269 500 453 Page D3
269 500 454 Page D3
269 500 546 Page D3
269 500 547 Page D3
269 500 553 Page D10
269 500 585 Page D3
269 500 588 Page D3
269 500 603 Page D5
269 500 604 Page D5
269 500 605 Page D5
269 500 606 Page D5
269 500 660 Page D4
269 500 694 Page D3
269 500 712 Page D3
269 500 713 Page D3
269 500 714 Page D7
269 500 715 Page D7
269 500 716 Page D7
269 500 725 Page D3
269 500 729 Page D3
269 500 730 Page D3
269 500 734 Page D3
269 500 737 Page D3
269 500 738 Page D4
269 500 740 Page D4
269 500 765 Page D3
269 500 767 Page D3
269 500 778 Page D3
269 500 780 Page D4
269 500 782 Page D4

www.SeaDooManuals.net

269 500 834 Page D10
269 500 860 Page D3
269 500 862 Page D10
269 500 863 Page D9
269 700 017 Page D1, D4
269 700 020 Page D1, D4
269 700 024 Page D4
269 700 038 Page D4
270 000 024 Page A9, A12
270 000 025 Page A9, A12
270 000 122 Page A9, A11, A12
270 000 123 Page A9, A11, A12
270 000 137 Page B1, B9
270 000 243 Page A9
270 000 248 Page C5
270 000 251 Page C4
270 000 359 Page A11
270 000 374 Page C5
270 000 426 Page A9, A12
270 000 427 Page A11
270 000 437 Page A8
270 000 467 Page A10
270 600 000 Page B6
270 600 005 Page B6, C5
270 600 008 Page C3
270 600 009 Page C3
270 600 010 Page C3
270 600 012 Page C3
270 600 017 Page C3
270 600 020 Page C4
270 600 029 Page C3
270 600 040 Page B7
271 000 122 Page C8
271 000 290 Page C7
271 000 291 Page C7
271 000 430 Page C9
271 000 431 Page C9
271 000 464 Page C7
271 000 485 Page C9
271 000 516 Page C7
271 000 517 Page C7
271 000 576 Page C7
271 000 583 Page C9
271 000 584 Page C9
271 000 585 Page C10
271 000 586 Page C9
271 000 598 Page D7
271 000 612 Page C10
271 000 613 Page C9
271 000 614 Page C9
271 000 712 Page C8
271 000 732 Page C7
271 000 846 Page C9
271 000 851 Page C7
271 000 889 Page C7
271 000 895 Page C7
271 000 947 Page C9
271 000 966 Page C8
271 000 972 Page C7
271 001 024 Page C7
271 001 055 Page C9
271 001 107 Page C8
271 001 108 Page C8
271 001 115 Page C12
271 001 124 Page C8
272 000 001 Page C6
272 000 019 Page C6
272 000 053 Page C8
272 000 064 Page C6
272 000 074 Page B6
272 000 127 Page C6
272 000 135 Page C6
272 000 167 Page C6
272 000 168 Page C6
273 000 006 Page C5
273 000 020 Page C5
273 000 059 Page C5
273 000 086 Page C5
273 000 103 Page C5
273 000 115 Page C5
273 000 118 Page C5
274 000 170 Page A11
274 000 222 Page A11
274 000 224 Page A11
274 000 225 Page A11
274 000 254 Page A11
274 000 400 Page A12
274 000 423 Page B12
274 000 530 Page A11
274 000 563 Page A11
274 000 604 Page A12
274 000 612 Page B12
274 000 616 Page A12
274 000 655 Page A12
274 000 737 Page A11
274 000 759 Page A11
274 000 776 Page A11
274 000 779 Page A12
274 000 790 Page A12
274 000 793 Page A12
274 000 831 Page B12
275 000 007 Page B12, C2, D6
275 000 008 Page C2
275 000 051 Page C2
275 000 186 Page C2
275 000 212 Page C2
275 000 230 Page C2
275 500 015 Page C2
275 500 018 Page D8
275 500 139 Page B12, C2, C3, C5
275 500 231 Page C3
275 500 345 Page B12
275 500 352 Page C4
275 500 377 Page C3
275 500 398 Page C2, C3
275 500 427 Page C4
275 500 428 Page B12, C3
275 500 429 Page B12, C3
275 500 430 Page C3
275 500 437 Page C3
275 500 441 Page C3
275 500 446 Page D6
275 500 479 Page C5
275 500 499 Page D6
275 500 505 Page C3
276 000 001 Page B12
276 000 048 Page B12
277 000 052 Page C9
277 000 055 Page C9
277 000 142 Page C11
277 000 153 Page C9
277 000 162 Page C10, C12
277 000 167 Page C9
277 000 203 Page C12
277 000 214 Page C12
277 000 279 Page C12
277 000 306 Page C11
277 000 381 Page C12
277 000 441 Page C11
277 000 466 Page C9
277 000 473 Page C9
277 000 516 Page C12
277 000 518 Page C12
277 000 519 Page C12
277 000 549 Page C11
277 000 563 Page C11
277 000 646 Page C10
277 000 687 Page C11
277 000 688 Page C11
277 000 723 Page C11
277 000 725 Page C9
277 000 753 Page C11
277 000 774 Page C11
277 000 775 Page C11
277 000 782 Page C11
277 000 783 Page C11
277 000 784 Page C11
277 000 824 Page C11
277 000 845 Page C11
277 000 847 Page C12
277 000 869 Page C11
277 000 872 Page C12
277 000 875 Page C11
277 000 898 Page C12
278 000 020 Page B2
278 000 056 Page A10
278 000 060 Page A10
278 000 098 Page B2, B10
278 000 100 Page B2, B10
278 000 156 Page B9
278 000 161 Page B2, B9
278 000 170 Page A10
278 000 193 Page B10
278 000 213 Page A7
278 000 216 Page B4, B6, B7, B8, B10
278 000 217 Page B4, B6, B7, B8, B9, C2
278 000 218 Page B2, B4, B6, B8, B10, C2, C8, D4
278 000 219 Page B5, B9
278 000 220 Page B2, B4, B6, B7, B8, B9, D4
278 000 221 Page B9
278 000 222 Page B4, B6, B7, B8, B9, C2, C8
278 000 223 Page B4, B6, B7, B8, B9, D4
278 000 228 Page B9
278 000 230 Page B1, B2, B9
278 000 231 Page B10
278 000 237 Page B2
278 000 245 Page B1
278 000 254 Page A10
278 000 273 Page B2, B4, B9
278 000 281 Page B4, B6, B9, C8
278 000 300 Page B2, B3, B10
278 000 343 Page B7
278 000 344 Page B7
278 000 394 Page B9
278 000 395 Page B9
278 000 508 Page B6
278 000 609 Page B1
278 000 631 Page B1, B9
278 000 632 Page B4, B9
278 000 635 Page A9, B9
278 000 636 Page B10
278 000 682 Page B10
278 000 694 Page A10
278 000 695 Page A10
278 000 696 Page A10
278 000 712 Page B1
278 000 735 Page B1, B10
278 000 736 Page B4, B9
278 000 737 Page B4, B10

www.SeaDooManuals.net

278 000 738 Page B4, B10
278 000 739 Page B4, B9
278 000 770 Page B10
278 000 805 Page B2
278 000 849 Page B6, C8
278 000 851 Page B8, D4
278 000 857 Page D4
278 000 890 Page B6, B7, B9
278 000 891 Page B4, B7, B8, B9, D4
278 000 938 Page B7
278 000 941 Page B7
278 000 945 Page B1
278 000 950 Page B5
278 000 951 Page B4
278 000 977 Page B6
278 000 978 Page B6
278 000 992 Page B10
278 000 993 Page B7, B11
278 000 994 Page B4, B5, B7, B9
278 000 995 Page B4, B5, B7, B9
278 000 996 Page B4, B7, B10
278 000 997 Page B5, B9
278 000 998 Page B5, B7, B9
278 000 999 Page B5, B7, B10
278 001 003 Page B5
278 001 005 Page B5, B9
278 001 007 Page B1, B2, B10
278 001 008 Page B1, B3, B10
278 001 009 Page B1, B2, B9
278 001 012 Page B9
278 001 013 Page B10
278 001 014 Page B9
278 001 016 Page B1, B6
278 001 054 Page B6
278 001 062 Page B4, B11
278 001 063 Page B4, B11
278 001 065 Page B7, B8, B10
278 001 069 Page B7
278 001 070 Page B7
278 001 096 Page B1
278 001 100 Page B7
278 001 105 Page A10
278 001 106 Page A10
278 001 108 Page A10
278 001 109 Page A10
278 001 111 Page A10
278 001 113 Page B1, B9
278 001 114 Page B1, B4, B9
278 001 138 Page B10
278 001 139 Page B6
278 001 140 Page B2
278 001 142 Page B2
278 001 143 Page B2
278 001 165 Page B10
278 001 173 Page B1
278 001 197 Page B7
278 001 210 Page B5, B9
278 001 211 Page B5, B11
278 001 223 Page B4, B5, B10
278 001 234 Page B1
278 001 243 Page B8, D4
278 001 259 Page B7
278 001 260 Page B7
278 001 273 Page A7
278 001 274 Page B2
278 001 276 Page B4, B9
278 001 296 Page A10
278 001 298 Page A10
278 001 307 Page B4, B5, B7, B11
278 001 308 Page B4, B9
278 001 310 Page B5, B9
278 001 318 Page B9
278 001 321 Page B11
278 001 322 Page B11
278 001 323 Page B10
278 001 324 Page B10
278 001 325 Page B2, B11
278 001 326 Page B2, B11
278 001 327 Page B9
278 001 328 Page B11
278 001 329 Page B11
278 001 330 Page B11
278 001 346 Page A8
278 001 375 Page B4
278 001 380 Page B2
278 001 384 Page B2
278 001 401 Page B6, C2
278 001 403 Page B4
278 001 430 Page B1
278 001 432 Page B1
278 001 435 Page B7
278 001 464 Page B2
278 001 465 Page B2
278 001 487 Page B1
278 001 497 Page A10
278 001 498 Page B4
278 001 520 Page A10
278 001 529 Page B7
278 001 530 Page B7
278 001 541 Page B7
278 001 543 Page B6
278 001 545 Page B2
278 001 546 Page B2
278 001 554 Page B2
290 078 703 Page A4, A5, A6, A11
290 229 153 Page A8
290 230 300 Page A4
290 239 048 Page A6
290 240 033 Page A8
290 240 328 Page A4
290 240 483 Page A4
290 240 728 Page A6
290 241 801 Page A4
290 250 890 Page A4
290 260 723 Page A6
290 499 113 Page A5
290 640 051 Page A8
290 810 745 Page A4
290 811 011 Page A8
290 811 022 Page A8
290 811 036 Page A4
290 811 220 Page A8
290 811 236 Page A4
290 815 080 Page A5
290 815 081 Page A5
290 815 100 Page A5
290 815 101 Page A5
290 830 638 Page A5
290 830 749 Page A8
290 831 550 Page A6
290 831 767 Page A4
290 832 420 Page A5
290 834 315 Page A5
290 837 352 Page A4
290 837 392 Page A8
290 837 406 Page A5
290 838 083 Page B12
290 838 260 Page A6
290 841 543 Page A4
290 845 389 Page A8
290 847 287 Page A4
290 850 390 Page A8
290 851 400 Page A8
290 854 354 Page A6
290 854 438 Page A6
290 854 446 Page A6
290 867 821 Page A4
290 886 392 Page A4, A5, A7, A9
290 886 396 Page A4, A5, A7, A9
290 887 339 Page A8
290 887 890 Page A5
290 887 950 Page A8
290 888 223 Page A4
290 888 410 Page A5
290 888 411 Page A5
290 911 555 Page A6
290 916 402 Page A5
290 923 308 Page A6
290 923 313 Page A6
290 923 846 Page A6
290 926 060 Page A5
290 926 140 Page A5
290 926 225 Page A6
290 931 410 Page A6
290 931 420 Page A6
290 931 470 Page A8
290 931 481 Page A6
290 931 503 Page A6, A12
290 931 670 Page A6
290 931 765 Page A6
290 932 095 Page A5
290 932 098 Page A5
290 932 579 Page A5
290 939 137 Page A6
290 940 883 Page A8
290 941 253 Page A4, A8
290 941 333 Page A4, A6
290 941 903 Page A6
290 945 757 Page A8
290 958 141 Page A5
290 966 562 Page A8
290 979 484 Page A6
291 000 079 Page D8
291 000 306 Page B12
291 000 307 Page D9
291 000 339 Page D9
291 000 532 Page D1
291 000 544 Page D9
291 000 628 Page D6
291 000 851 Page D8
291 000 855 Page D8
291 000 919 Page D4
291 000 922 Page D10
291 000 945 Page D6
291 001 030 Page D9
291 001 031 Page D9
291 001 032 Page D10
291 001 033 Page D10
291 001 035 Page D10
291 001 040 Page D9
291 001 051 Page D9
291 001 052 Page D9
291 001 053 Page D9
291 001 100 Page D6
291 001 195 Page D10
291 001 196 Page D10
291 001 203 Page D10
291 001 204 Page A11, D10
291 001 224 Page D9
291 001 225 Page D9
291 001 226 Page D9
291 001 227 Page D9
291 001 232 Page D9

www.SeaDooManuals.net

291 001 252 Page D9
291 001 253 Page D9
291 001 281 Page D7
291 001 357 Page D1
291 001 403 Page D7
291 001 404 Page D7
291 001 420 Page C12
291 001 441 Page D7
291 001 479 Page D8, D9
291 001 505 Page D9
291 001 512 Page D6
291 001 519 Page D9
291 001 617 Page D7
292 000 011 Page D9
292 000 075 Page C6
292 000 398 Page D6
292 000 414 Page D6
292 000 515 Page D6
292 000 539 Page D10
292 000 540 Page D10
292 000 541 Page D10
292 000 548 Page D10
292 000 590 Page D10
292 000 593 Page D10
292 000 594 Page D6
292 000 595 Page D6
292 000 685 Page D9
292 000 688 Page D6
292 000 711 Page D6
293 000 014 Page D9
293 000 034 Page C3
293 000 049 Page D7
293 000 052 Page B1, B4, B10
293 000 070 Page B4, B5, B7, B10
293 000 079 Page C11
293 000 080 Page C11
293 000 089 Page D6, D10
293 050 001 Page A12, C7
293 100 003 Page D1
293 150 005 Page D7, D9
293 150 008 Page D4
293 150 011 Page D7
293 150 013 Page D9
293 150 016 Page D9
293 150 033 Page D5
293 150 036 Page D9
293 150 037 Page A11, B1, C4, D6, D7
293 150 043 Page C9, D6
293 150 080 Page D7
293 200 003 Page C8, D7
293 200 017 Page D1, D8
293 200 030 Page B1
293 200 042 Page A9
293 250 008 Page D5, D8
293 250 016 Page C2
293 250 023 Page C5
293 250 025 Page C2
293 250 029 Page C3
293 250 037 Page D5
293 250 041 Page A11
293 250 047 Page D4
293 250 060 Page D10
293 250 061 Page D10
293 250 063 Page B7
293 250 068 Page C12
293 250 071 Page C4
293 250 075 Page C3
293 250 084 Page C7
293 250 088 Page C3
293 300 011 Page C7
293 300 018 Page A8
293 300 024 Page A4
293 300 032 Page C6
293 300 033 Page A9
293 300 034 Page C7
293 300 042 Page C3
293 300 051 Page A8
293 300 071 Page C3
293 350 016 Page D4
293 350 017 Page C7
293 350 019 Page C7
293 350 020 Page C7
293 370 008 Page D5
293 450 149 Page D6
293 450 153 Page C11
293 550 004 Page A8, A10, A11, B1, B5, B6, B10, C2, C4, C8, D4
293 550 010 Page A5, C6, C10, C12, D3
293 550 015 Page B5, B6
293 600 011 Page C7
293 650 021 Page C6
293 650 023 Page A11, C3
293 650 035 Page C2
293 650 037 Page B12
293 650 038 Page B12, C2, C3, C5
293 650 042 Page C2, C3, C5
293 650 047 Page B12
293 650 053 Page C3
293 650 064 Page A12
293 650 065 Page B12
293 650 067 Page C6
293 650 075 Page C6
293 650 084 Page C2
293 650 107 Page A12
293 700 016 Page B12
293 700 031 Page C5
293 700 033 Page B12
293 700 036 Page B12
293 710 018 Page B12
293 710 021 Page C1
293 710 025 Page B12
293 710 031 Page B6, C8
293 710 039 Page C3
293 710 048 Page C1
293 710 051 Page C2
293 710 052 Page B12
293 710 057 Page D6
293 710 059 Page C4
293 710 061 Page B12
293 710 068 Page C5
293 710 077 Page C8
293 710 078 Page C8
293 720 008 Page B6, C2
293 720 025 Page B10
293 720 029 Page C3, C5, D6
293 720 030 Page B10
293 720 034 Page B10
293 720 042 Page D8
293 720 047 Page B6, D5
293 730 005 Page D1
293 730 006 Page C4
293 730 011 Page D7
293 730 016 Page B8, D4
293 730 018 Page A12, B3, B12, C3, D6
293 750 001 Page B1, B10, B12, C2, C5, D5, D6
293 750 002 Page B1, B4, B5, B10, B12, C2, D3, D6
293 750 005 Page D7
293 750 008 Page B3, B10, C8, D6, D7
293 750 009 Page B10
293 750 015 Page D7
293 750 020 Page A12
293 750 021 Page D7
293 800 005 Page A12, B3, B6
293 800 013 Page B7, B12, C8
293 800 018 Page B12
293 800 038 Page A4, A6, B1, B6, C7
293 800 041 Page C7, D4
293 800 048 Page D2
293 800 060 Page A5, A6, A8, A11, A12, C3, C7, C9, D3, D9, D10
293 800 066 Page C7, D10
293 800 070 Page A4, A5, A8
293 800 090 Page A12
293 830 005 Page C5, D5
293 830 036 Page A11
293 830 037 Page D6
293 830 062 Page A11
293 830 063 Page C11
293 830 077 Page C3
293 830 078 Page C12
293 850 021 Page A11, B2
293 850 024 Page C3, C4
293 850 030 Page A11
293 850 036 Page C4
293 850 037 Page C3
293 900 001 Page C8
293 900 010 Page C8
295 500 108 Page B6, C8
295 500 369 Page D7
295 500 683 Page A11
295 500 691 Page C12
295 500 783 Page D5
390 407 900 Page C2, C4
394 001 900 Page B2
405 406 400 Page A4
409 003 200 Page B2, B4, B10
409 004 300 Page B2, B4, B9
409 007 300 Page B2, B9
409 011 700 Page B4, B9
409 012 800 Page B2
409 013 900 Page B11
410 207 700 Page A10
413 705 200 Page A10, A12
413 705 800 Page D1
413 707 000 Page A4, A5, A6, A8
413 710 500 Page C2
413 710 700 Page C2
413 711 000 Page C2
413 711 400 Page D4
413 802 900 Page A5, C2
413 803 000 Page C2
413 803 200 Page C2
414 115 200 Page A12, B10, B12, C2, D6, D7, D8
414 413 800 Page A8
414 644 300 Page D7
420 227 439 Page A4
420 240 031 Page A8
420 241 221 Page A6, B12
420 246 055 Page A5
420 256 408 Page A8
420 260 721 Page B12
420 430 782 Page A5, A6
420 827 430 Page A4
420 827 760 Page A5

www.SeaDooManuals.net

420 832 573 Page A5
420 838 083 Page A6
420 838 190 Page B12
420 838 253 Page A6
420 845 100 Page A5
420 845 160 Page A4
420 845 260 Page A4
420 845 450 Page A4
420 850 520 Page A4
420 922 245 Page A4
420 924 502 Page A4
420 930 580 Page A4
420 932 797 Page A4
420 935 735 Page A4
420 938 810 Page A4
420 942 220 Page A8
420 950 360 Page A4, A8
570 026 800 Page B10
570 276 900 Page D3
710 000 048 Page B10
N 293 800 086 Page A11, C7, C9, D3, D6, D9
N 420 911 552 Page B12
N 516 000 983 Page D7, D11

New Parts for 2001
Nouvelles pièces pour 2001

N 219 901 713 Page D11
N 219 901 719 Page D11
N 219 901 720 Page D11
N 219 901 721 Page D11
N 219 901 722 Page D11
N 219 901 723 Page D11
N 219 901 724 Page D11
N 219 901 725 Page D11
N 244 003 560 Page A11
N 269 000 697 Page D7
N 269 000 698 Page D7
N 269 000 699 Page D1
N 269 000 700 Page D1
N 269 000 701 Page D2
N 269 500 992 Page D9
N 272 000 770 Page C6
N 274 000 891 Page D6
N 274 000 926 Page A11, B12
N 275 000 238 Page C2
N 275 500 518 Page C4
N 277 001 009 Page C11
N 278 001 641 Page B1
N 278 001 712 Page B1
N 290 931 725 Page A6
N 290 931 726 Page A6
N 290 931 728 Page A6
N 291 001 636 Page D6
N 293 200 065 Page C7
N 293 750 022 Page D6
N 293 750 023 Page D6, D7

www.SeaDooManuals.net

SEA-DOO

BOMBARDIER
PRODUITS RÉCRÉATIFS

*Trademarks of Bombardier Inc. and/or its subsidiaries.
© 2001 Bombardier Inc. All rights reserved.
Printed in Canada.

®*Marque de commerce Bombardier Inc. et/ou de ses filiales.
© 2001 Bombardier Inc. Tous droits réservés.
Imprimé au Canada.

www.SeaDooManuals.net